가공 / ST									
ST(기존)									
ST(개선)									

수 정 내 용

부호	내 용	수정자	승인자	년 월 일
1	[설변No.201806-0001] 조립성 개선으로 인한 바디 낚시바늘 추가 및 메이팅 표준화	은선영	김인철	2018. 6. 04.

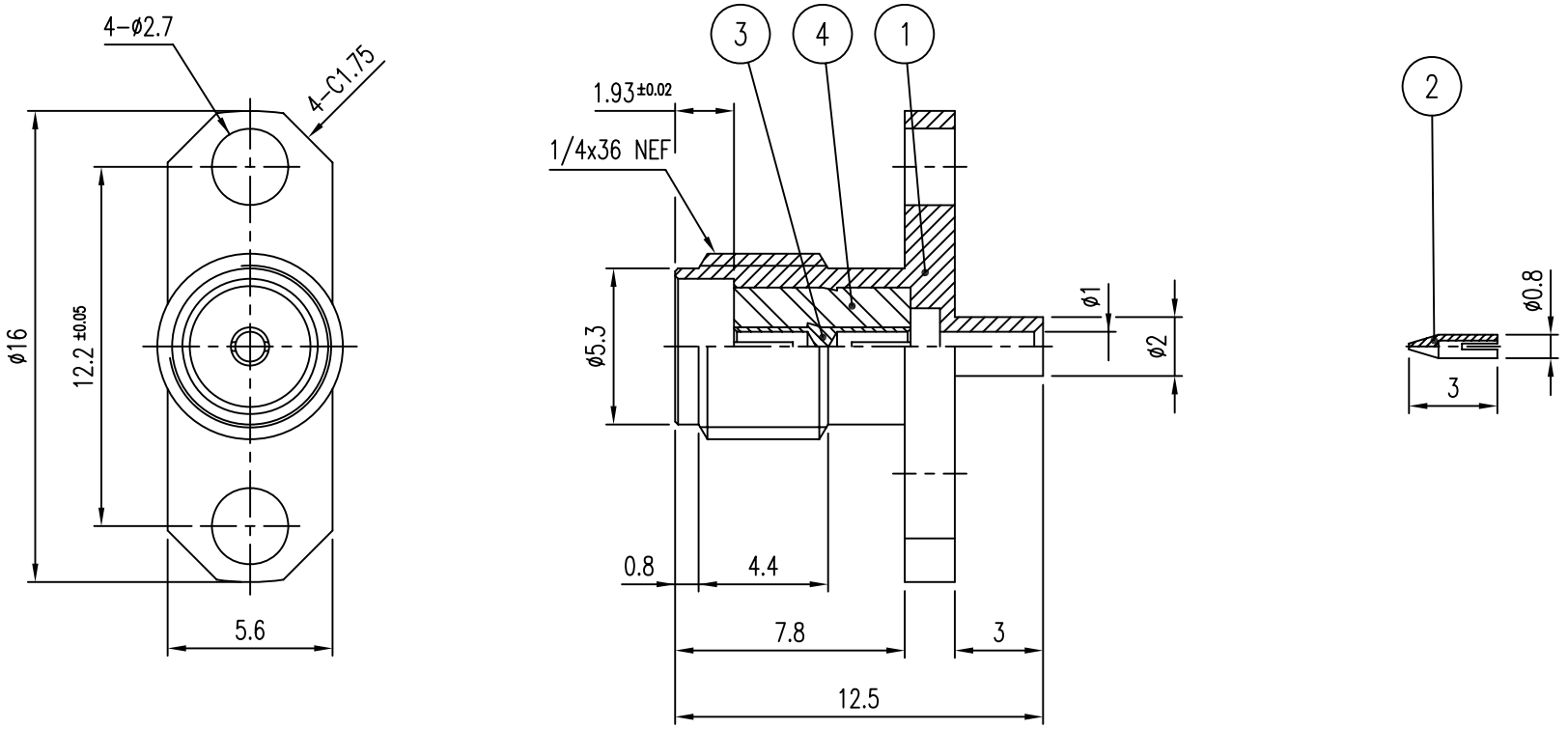

주 기

1. FREQUENCY : DC TO 7GHz
2. OPERATING TEMP : -40°C ~ +120°C
3. IMPEDANCE : 50ohm ±3ohm
4. 금도금 두께 : 1.27μ

품번	품 명	수량	재 질	표면처리	비 고
4	INSULATOR	2	TEFLON		DIN00183-N/1 (H2041)
3	CONTACT	1	BeCu	Gold Plate	DCT00148-1345/1 (E2098)
2	CONTACT	1	MBsBD	Gold Plate	DCT00982-135/1 (ER011)
1	BODY	1	MBsBD	Gold Plate	DBD00196-135/1 (D2336)

1

대체가능재질

공통공차
.* ±0.1
.** ±0.05

재질

열처리

보호피막처리

년월일 2003. 3. 31.

승인

검도

제도

작성부서 연 구 소

척도 4/1 단위 mm 중량

KJ COMTECH
KJ COMTECH CO.,LTD.

RF & MICROWAVE TECHNOLOGY
Tel : 82-32-347-8015
Fax : 82-32-347-8017

도명 SMA-J-H2-S-034

A4

도번 CN00143-7/1

K314-377-000