ST \ 가공										
ST(기존)										
ST(개선)										

수 정 내 용

부호	내 용	수정자	승인자	년 월 일

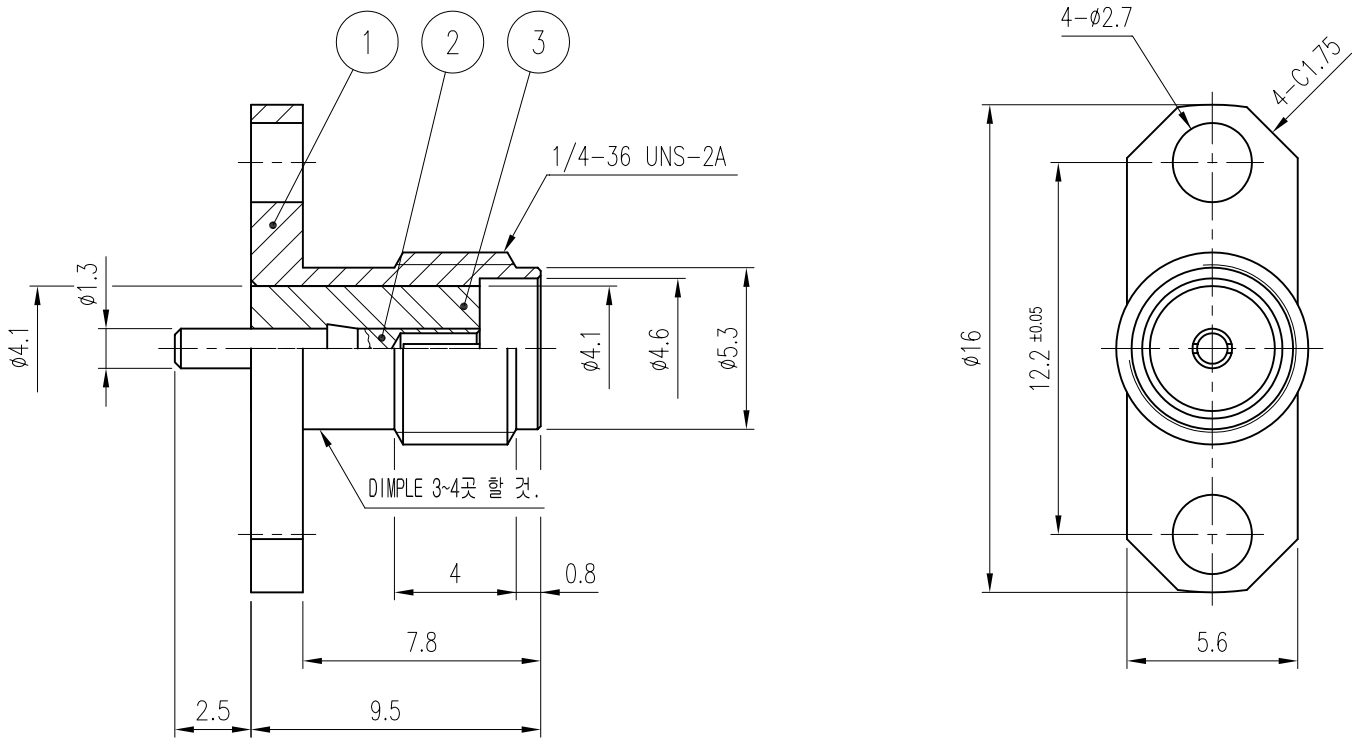

품번	품 명	수량	재 질	표면처리	비 고
3	INSULATOR	1	TEFLON		DIN00090-N/1 (H2019)
2	CONTACT	1	BeCu	Gold Plate	DCT00196-1345/1 (E2059)
1	BODY	1	MBsBD	Gold Plate	DBD00347-135/1 (D2036)

대체가능재질

공통공차
.* ±0.1
.** ±0.05

재질

열처리

보호피막처리

년월일 2002. 1. 15.

승인

검도

제도

작성부서 연 구 소

척도 4/1 단위 mm 중량

KJ COMTECH
KJ COMTECH CO.,LTD.
RF & MICROWAVE TECHNOLOGY
Tel : 82-32-347-8015
Fax : 82-32-347-8017

도명 SMA-J-H2-R

A4

도번 CN00138-7/1

K314-481-002