ST \ 가공										
ST(기존)										
ST(개선)										

수 정 내 용

부호	내 용	수정자	승인자	년 월 일
IR	Initial Registration			2014.05.19.

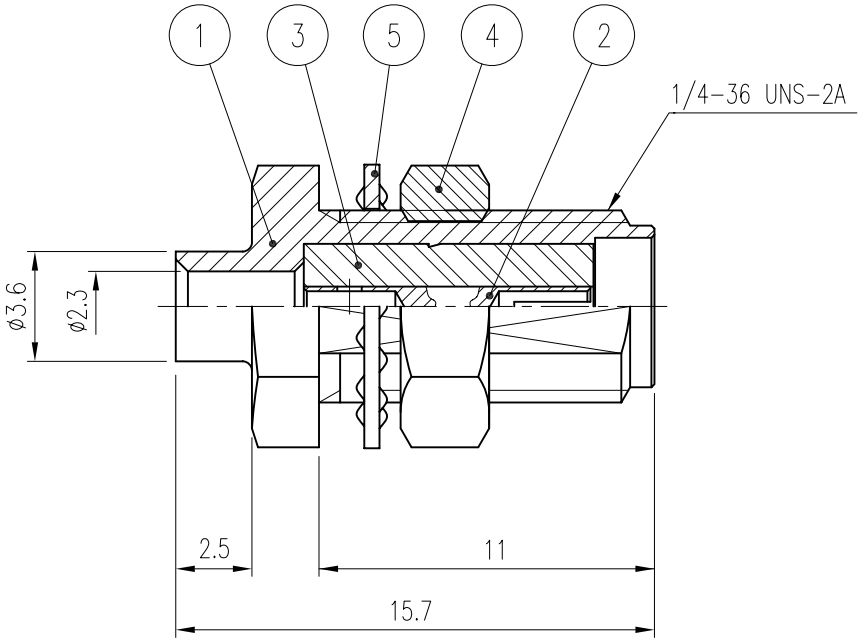

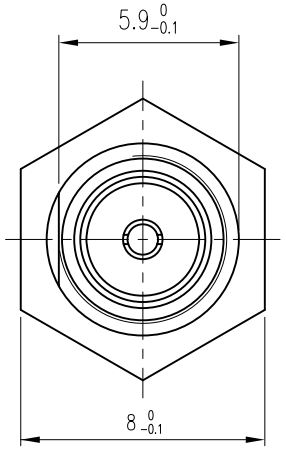

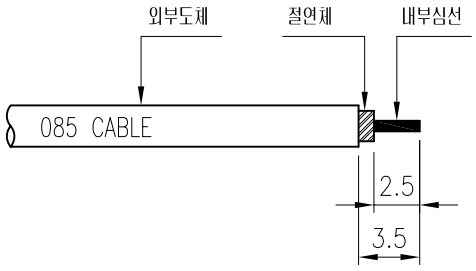

CABLE ASS'Y 탈피도

품번	품 명	수량	재 질	표면처리	비 고
5	WASHER	1	BsS	Gold Plate	DWA00002-5/1
4	NUT	1	MBsBD	Gold Plate	DNT00091-5/1
3	INSULATOR	1	TEFLON		DIN02017-N/1
2	CONTACT	1	BeCu	Gold Plate	DCT02169-5/1
1	BODY	1	MBsBD	Gold Plate	DBD00185-5/1

대체가능재질

공통공차
.* ±0.1
.** ±0.05

재질 _____

열처리 _____

보호피막처리 _____

년월일	2014. 5. 19.
승인	I. C. KIM
검도	M. H. SONG
제도	I. C. KIM
작성부서	연 구 소
척도	4/1
단위	mm
중량	___

KJ COMTECH
KJ COMTECH CO.,LTD.
RF & MICROWAVE TECHNOLOGY
Tel : 82-32-347-8015
Fax : 82-32-347-8017

도명 SMA-J-BH-085

A4

도번 CN00095-7/4