기공 / ST										
ST(기존)										
ST(개선)										

수 정 내 용

부호	내 용	수정자	승인자	년 월 일

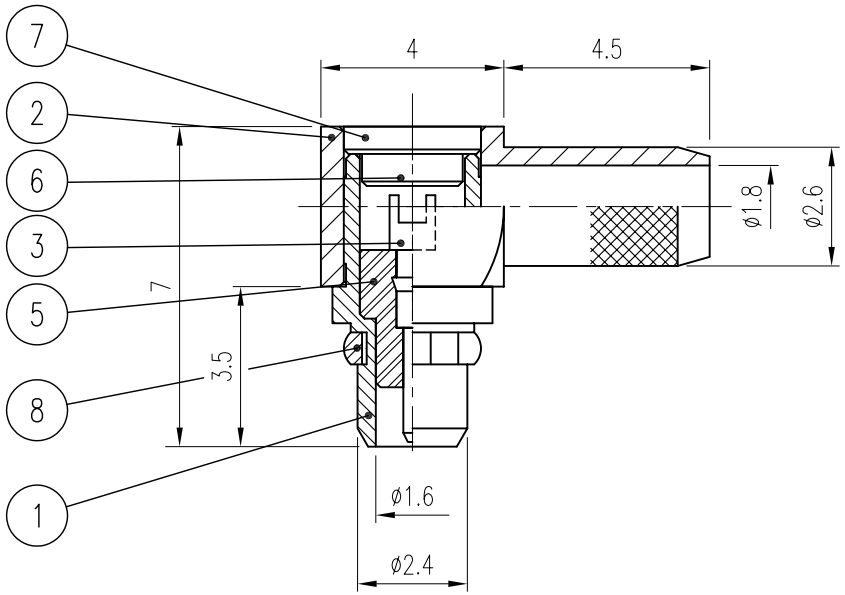

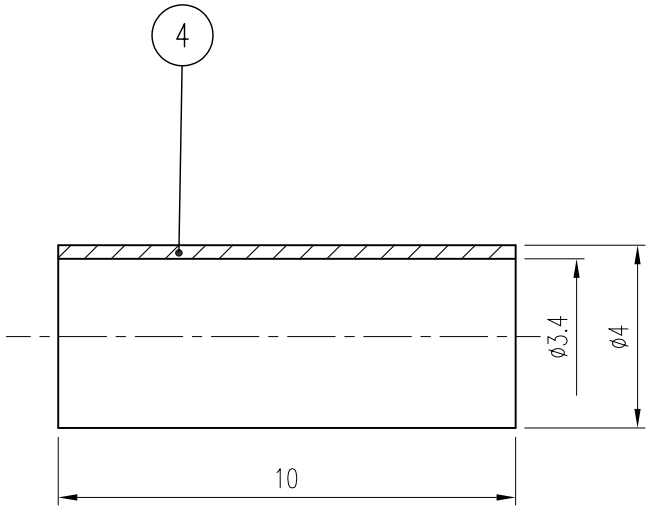

품번	품 명	수량	재 질	표면처리	비 고
8	SPRING RING	1	BeCu	Gold Plate	DSR00001-5/1 (R1501)
7	COVER	1	MBsBD	Gold Plate	DCO00001-5/1 (L1503)
6	INSULATOR	1	TEFLON		DIN00926-N/1 (H1519)
5	INSULATOR	1	TEFLON		DIN00010-N/1 (H1508)
4	FERRULE	1	MBsBD	Gold Plate	DFE00040-5/1 (F2023)
3	CONTACT	1	BeCu	Gold Plate	DCT00013-5/1 (E1510)
2	BODY	1	MBsBD	Gold Plate	DBD00006-5/1 (D1529)
1	BODY	1	MBsBD	Gold Plate	DBD00015-5/1 (D1530)

대체가능재질

공통공차

소수 각도 분수

재질

열처리

보호피막처리

년월일 2003. 1. 24.

승인

검도

제도

작성부서 연 구 소

척도 6/1 단위 mm 중량

KJ COMTECH

KJ COMTECH CO LTD

RF & MICROWAVE TECHNOLOGY
Tel : 82-32-347-8015
Fax : 82-32-347-8017

도명 MMCX-LPC-LMR100

A4

도번 CN00011-7/1

K311-134-000