기공 / ST										
ST(기존)										
ST(개선)										

수 정 내 용				
부호	내 용	수정자	승인자	년 월 일

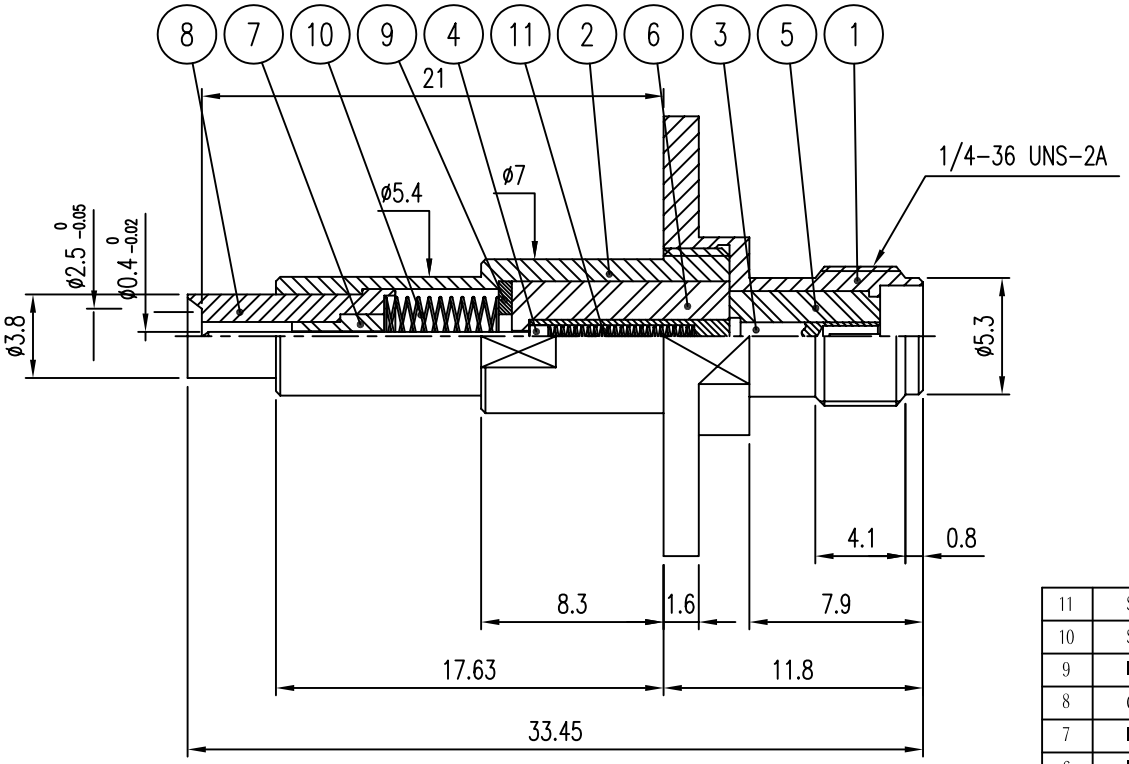

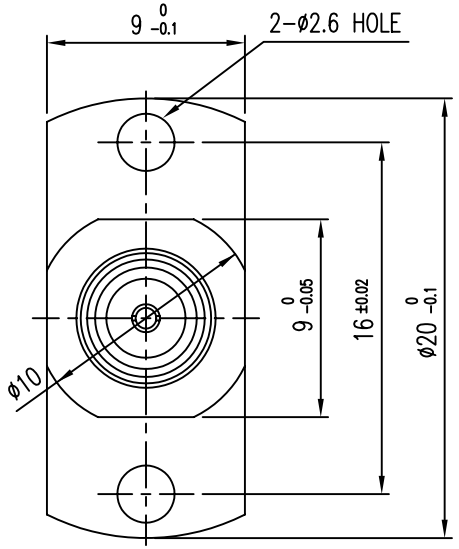

품번	품 명	수량	재 질	표면처리	비 고
11	SPRING(B)	1	SUS		DSR01055-N/1
10	SPRING(A)	1	SUS		DSR01050-N/1
9	INSERT	1	MBsBD	Gold Plate	DIS00124-5/1
8	CAP	1	MBsBD	Gold Plate	DCU00136-5/1
7	INSULATOR(C)	1	TEFLON(White)		DIN01136-N/1
6	INSULATOR(B)	1	TEFLON(White)		DIN01301-N/1
5	INSULATOR(A)	1	TEFLON(White)		DIN01134-N/1
4	CONTACT(B)	1	MBsBD	Gold Plate	DCT01545-5/1
3	CONTACT(A)	1	BeCu	Gold Plate	DCT01544-5/1
2	BODY(B)	1	MBsBD	Gold Plate	DBD02021-5/1
1	BODY(A)	1	MBsBD	Nickel Plate	DBD01735-5/1

< SPRING 절단 길이 >

품 번	품 명	CODE	길이
11	SPRING(B)	DSR01055-N/1	7mm
10	SPRING(A)	DSR01050-N/1	8mm

대체가능재질	년월일	2008. 5. 19.	KJ COMTECH CO.,LTD.
공통공차 .* ±0.1 .** ±0.05	승인		RF & MICROWAVE TECHNOLOGY Tel : 82-32-347-8015 Fax : 82-32-347-8017
재질	검도		도명 SMAJ-SWD SWITH ADAPTOR VER.0
열처리	제도		
보호피막처리	작성부서	연 구 소	A4 도번 AD00355-7/1
	척도 3/1	단위 mm	중량