ST \ 가공										
ST(기존)										
ST(개선)										

수 정 내 용				
부호	내 용	수정자	승인자	년 월 일

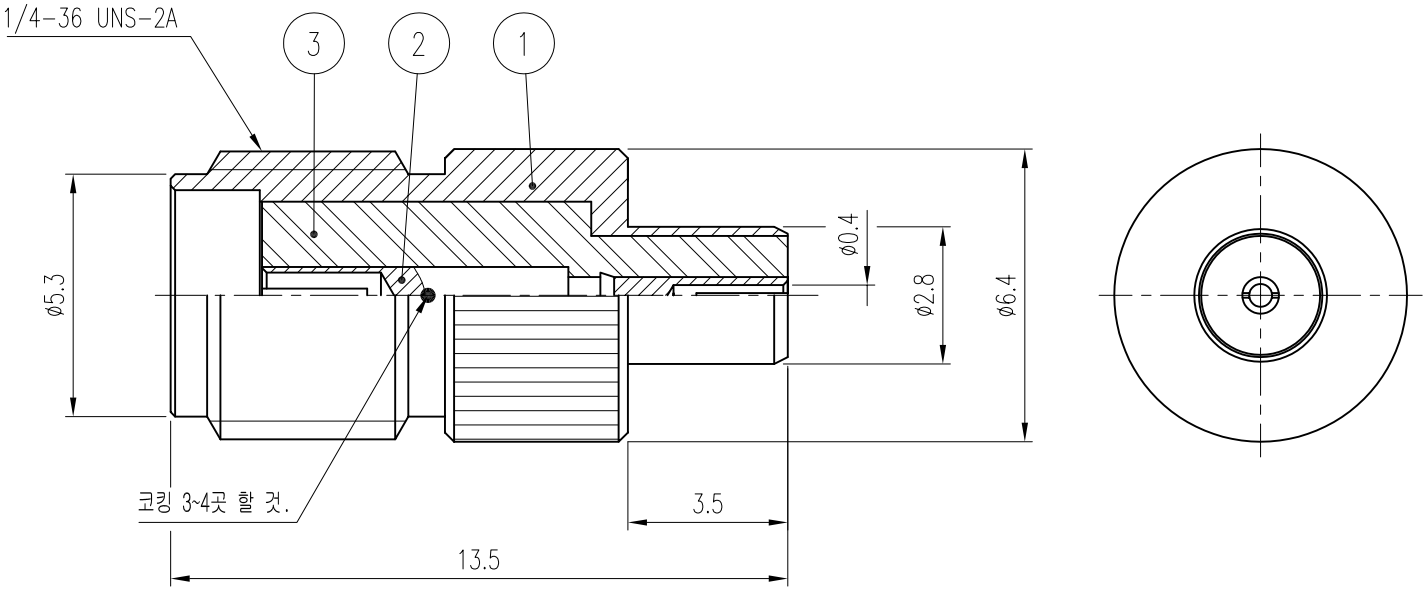

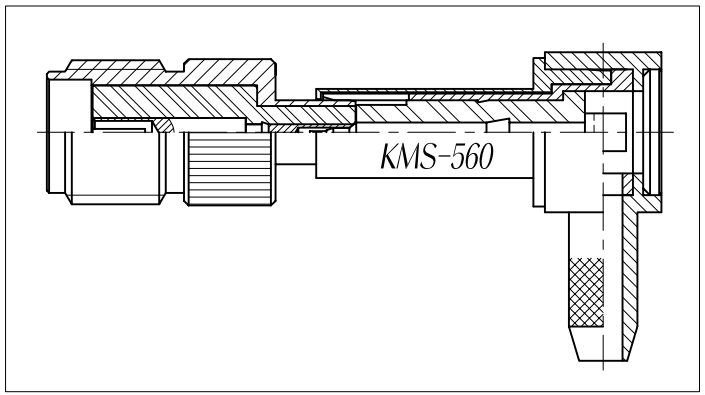

3	INSULATOR	1	TEFLON		DAI00070-N/1
2	CONTACT	1	BeCu	Gold Plate	DAC00113-5/1
1	BODY	1	MBsBD	Nickel Plate	DAD00124-5/1
품번	품 명	수량	재 질	표면처리	비 고

대체가능재질	품번	품 명	수량
공통공차 .* ±0.1 .** ±0.05	년월일	2008. 2. 28.	
	승인		
재질	검도		
열처리	제도		
보호피막처리	작성부서	연 구 소	
	척도 5/1	단위 mm	중량

KJ COMTECH
KJ COMTECH CO.,LTD.

RF & MICROWAVE TECHNOLOGY
Tel : 82-32-347-8015
Fax : 82-32-347-8017

도명 SMA(F)-히로세KMS560C(F) ADAPTOR VER.0

A4

도번 AD00349-7/1