기공 / ST										
ST(기존)										
ST(개선)										

수 정 내 용				
부호	내 용	수정자	승인자	년 월 일

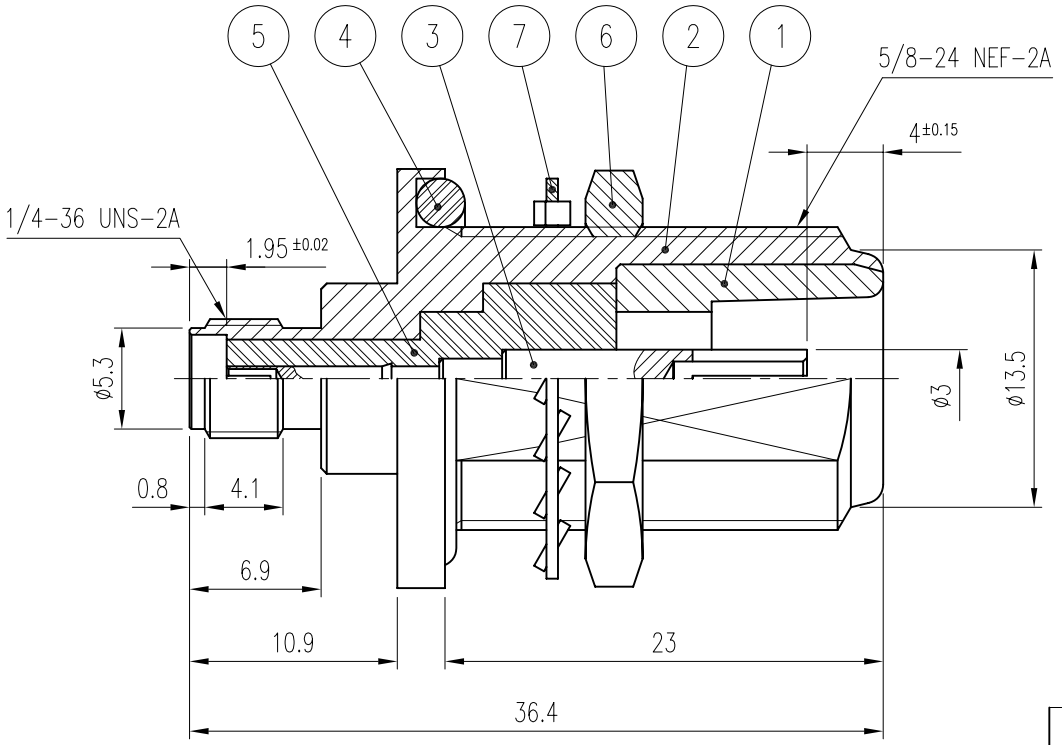

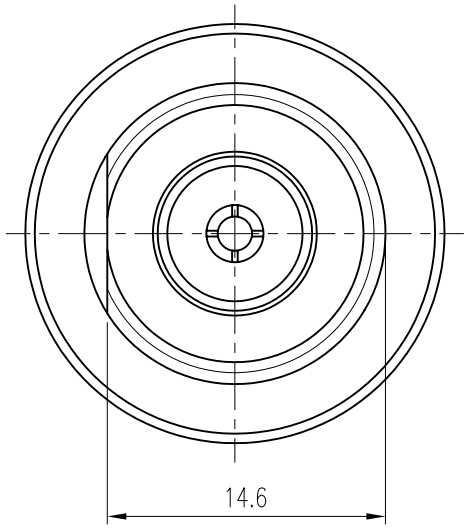

품번	품 명	수량	재 질	표면처리	비 고
7	WASHER	1	SUS	부동태 처리	DWA00050-5/1 (Q8025)
6	NUT	1	SUS	부동태 처리	DNT00066-5/1 (N8021)
5	INSULATOR	1	TEFLON		DAI00011-N/1 (HA207)
4	GASKET	1	SILICONE RUB		DGK00046-N/1 (G8013)
3	CONTACT	1	BeCu	Gold Plate 0.3㎛	DAC00141-5/1 (EA244)
2	BODY	1	SUS	부동태 처리	DAD00141-5/1 (DA284)
1	BODY	1	SUS	부동태 처리	DBD02254-5/1 (D8350)

* 전기적 특성

* Frequency range : DC ~ 6GHz

* Return Loss : -20dB 이하

* Insertion Loss : -0.3dB 이하

대체가능재질	년월일	2005. 11. 3.	
공통공차 .* ±0.1 .** ±0.05	승인		
재질	검도		
열처리	제도		
보호피막처리	작성부서	연 구 소	
	척도 4/1	단위 mm	중량 —

KJ COMTECH

KJ COMTECH CO.,LTD.

RF & MICROWAVE TECHNOLOGY
Tel : 82-32-347-8015
Fax : 82-32-347-8017

도명 SMAJ-NBJ VER.0

A4

도번 AD00331-7/1

K361-710-007