ST \ 가공										
ST(기존)										
ST(개선)										

수 정 내 용				
부호	내 용	수정자	승인자	년 월 일

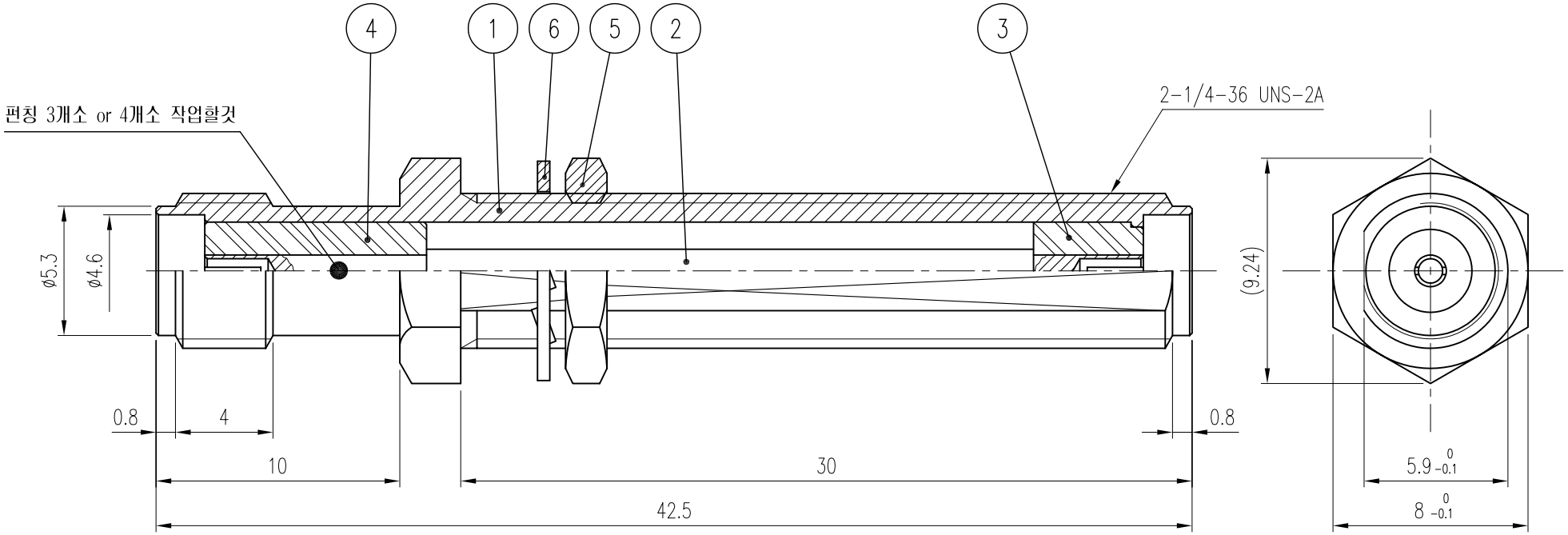

품번	품 명	수량	재 질	표면처리	비 고
6	WASHER	1	BsS	Gold Plate	DWA00002-N/1 (Q2001)
5	NUT	1	MBsBD	Gold Plate	DNT00025-5/1 (N2002)
4	INSULATOR	1	TEFLON		DIN00162-N/1 (H2274)
3	INSULATOR	1	TEFLON		DIN00216-N/1 (H2261)
2	CONTACT	1	BeCu	Gold Plate	DAC00140-5/1 (E2531)
1	BODY	1	MBsBD	Gold Plate	DAD00140-5/1 (D2513)

대체가능재질

공통공차
.* ±0.1
.** ±0.05

재질 _____

열처리 _____

보호피막처리 _____

년월일 2006. 10. 02.

승인

검도

제도

작성부서 연 구 소

척도 4/1 단위 mm 중량 ___

KJ COMTECH
KJ COMTECH CO.,LTD.
RF & MICROWAVE TECHNOLOGY
Tel : 82-32-347-8015
Fax : 82-32-347-8017

도명 SMA-BA-JJ VER.0

A4

도번 AD00289-7/1

K314-700-014