수 정 내 용				
부호	내 용	수정자	승인자	년 월 일

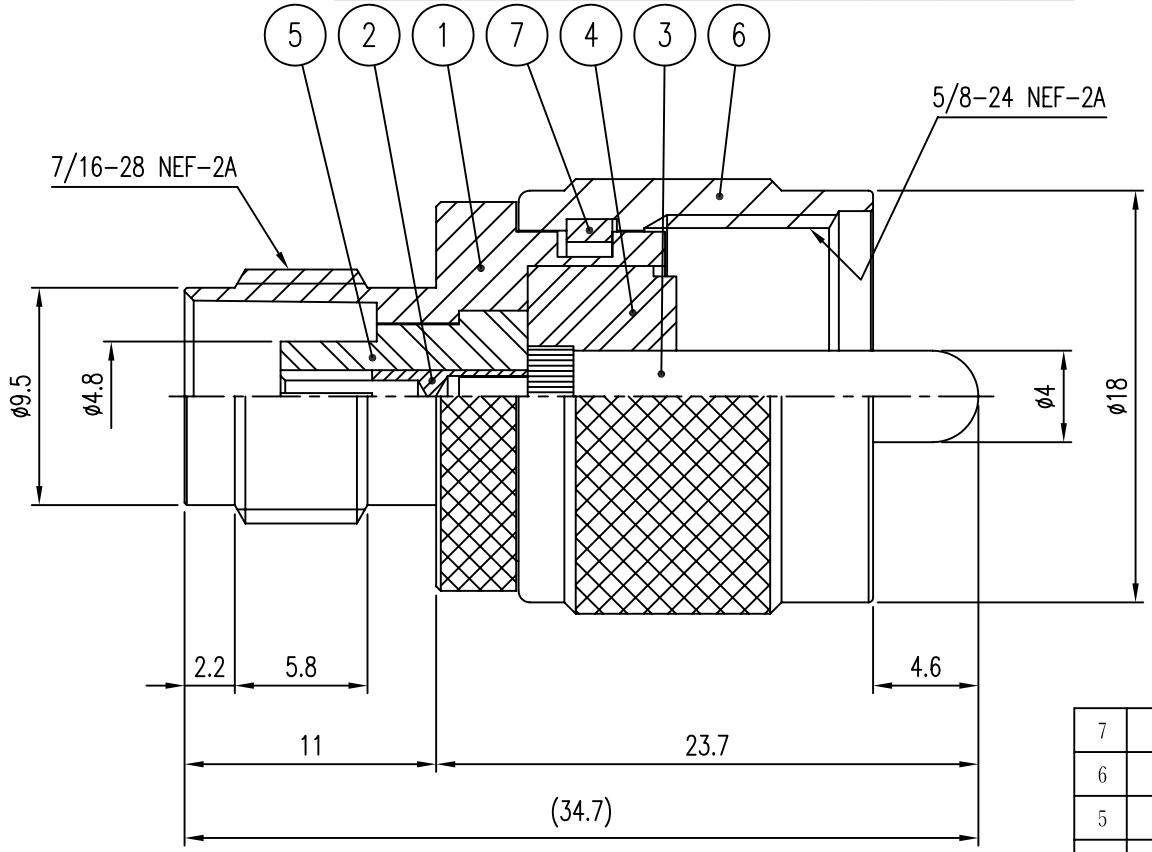

품번	품 명	수량	재 질	표면처리	비 고
7	SPRING RING	1	PBR	Nickel Plate	DSR00028-5/1 (RA002)
6	COUPLING CAP	1	MBsBD	Nickel Plate	DCU00056-5/1 (KA002)
5	INSULATOR	1	TEFLON		DIN00473-N/1 (HA047)
4	INSULATOR	1	TEFLON		DIN00622-N/1 (HA046)
3	CONTACT	1	MBsBD	Silver Plate	DCT00618-5/1 (EA082)
2	CONTACT	1	BeCu	Silver Plate	DCT00515-5/1 (EA034)
1	BODY	1	MBsBD	Nickel Plate	DAD00054-5/1 (DA082)

대체가능재질

공통공차 소수 각도 분수

재질

열처리

보호피막처리

년월일 2001. 4. 30.

승인

검도

제도

작성부서 연 구 소

척도 3/1 단위 mm 중량

KJ COMTECH
KJ COMTECH CO.,LTD.
RF & MICROWAVE TECHNOLOGY
Tel : 82-32-347-8015
Fax : 82-32-347-8017

도명 TNCJ-MP

A4

도번 AD00242-7/1

K361-680-000