수 정 내 용				
부호	내 용	수정자	승인자	년 월 일

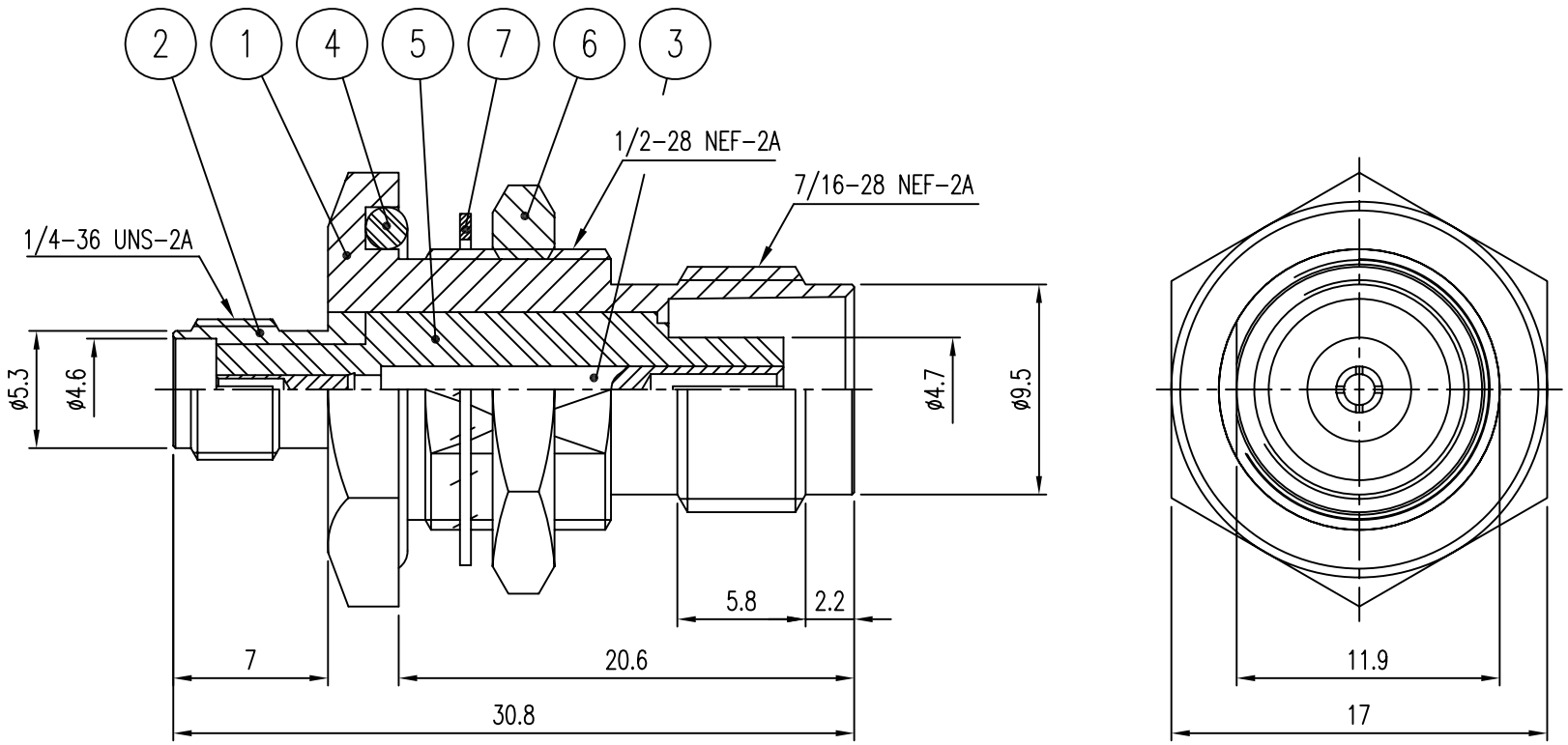

ELECTRICAL DATA

1	Frequency range	DC ~ 3.0 GHz
2	IMPEDANCE	50Ω NOMINAL
3	V.S.W.R	1.2 : 1 max
4	Insertion Loss	-0.2dB min

품번	품 명	수량	재 질	표면처리	비 고
7	WASHER	1	BsS	Nickel Plate(유광)	DWA00022-5/1 (Q6008)
6	NUT	1	MBsBD	Nickel Plate(유광)	DNT00020-5/1 (N6002)
5	INSULATOR	1	TEFLON		DAI00103-N/1 (HA209)
4	GASKET	1	SILICONE RUB		DGK00036-N/1 (G6007)
3	CONTACT	1	BeCu	Gold Plate (유광)	DAC00180-5/1 (EA238)
2	BODY	1	MBsBD	Nickel Plate(유광)	DAD00104-5/1 (DA270B
1	BODY	1	MBsBD	Nickel Plate(유광)	DAD00177-5/1 (DA270A

대체가능재질

공통공차 소수 각도 분수

재질

열처리

보호피막처리

년월일 2005. 05. 26.

승인

검도

제도

작성부서 연 구 소

척도 3/1 단위 mm 중량

KJ COMTECH CO.,LTD.

RF & MICROWAVE TECHNOLOGY
Tel : 82-32-347-6015
Fax : 82-32-347-6017

도명 SMAJ-TNCBJ

A4

도번 AD00206-7/1

K361-163-001