ST \ 가공										
ST(기존)										
ST(개선)										

수 정 내 용				
부호	내 용	수정자	승인자	년 월 일

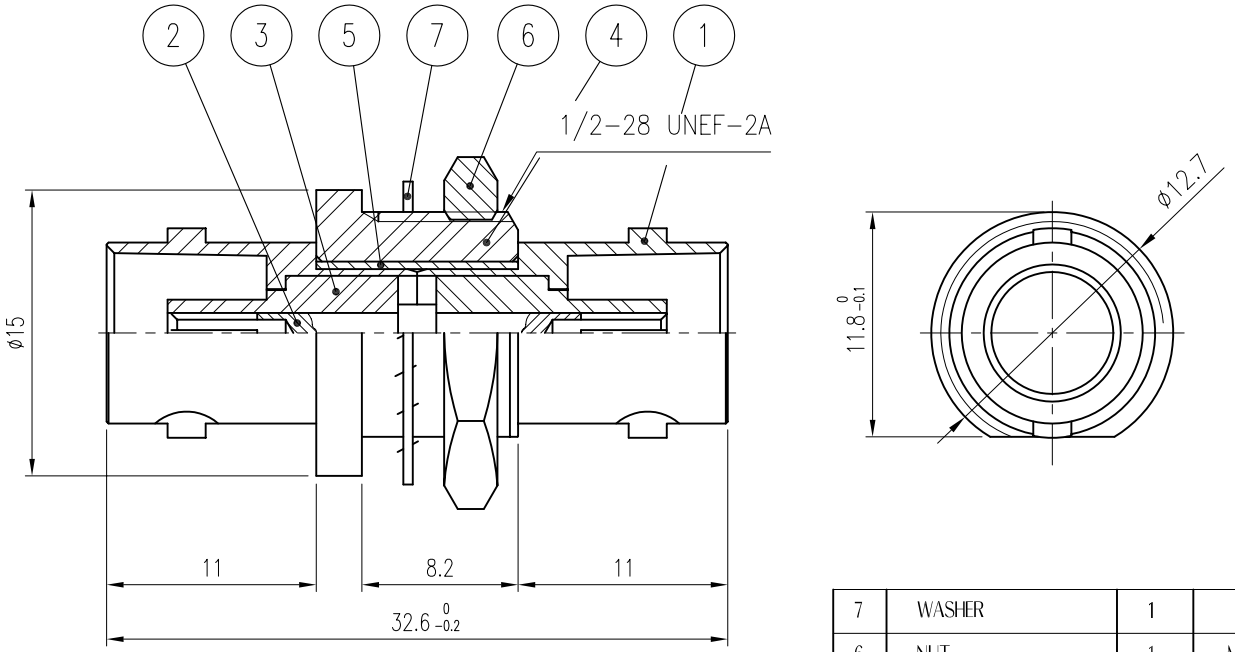

품번	품 명	수량	재 질	표면처리	비 고
7	WASHER	1	BsS	Nickel Plate	DNT00022-5/1 (Q6008)
6	NUT	1	MBsBD	Nickel Plate	DNT00020-5/1 (N6002)
5	INSERT	1	MBsBD	Nickel Plate	DIS00002-5/1 (M6431)
4	SCREW BODY	1	MBsBD	Nickel Plate	DBD01383-3/1 (L6421)
3	INSULATOR	2	TEFLON		DIN00459-N/1 (H6498)
2	CONTACT	1	BeCu	Gold Plate	DCT00445-5/1 (E6039)
1	BODY	2	MBsBD	Nickel Plate	DBD00676-5/1 (D6477)

대체가능재질

공통공차
.* ±0.1
.** ±0.05

재질 _____

열처리 _____

보호피막처리 _____

년월일 2000. 11. 16.

승인

검도

제도

작성부서 연 구 소

척도 2.5/1 단위 mm 중량 ___

KJ COMTECH
KJ COMTECH CO.,LTD.
RF & MICROWAVE TECHNOLOGY
Tel : 82-32-347-8015
Fax : 82-32-347-8017

도명 BNC75-BA-JJ

A4

도번 AD00078-7/1

K327-783-001