ST \ 가공										
ST(기존)										
ST(개선)										

수 정 내 용

부호	내 용	수정자	승인자	년 월 일
1	특성보완사항으로 부품변경	최충락	유일환	2005. 06. 21.
2	(설변2006-083)부품공용화 부품 가공성 & 조립성 개선	김인철	최충락	2006. 04. 04.
3	전기적특성 6GHz -> 8GHz 변경	은선영	김인철	2020. 08. 20.

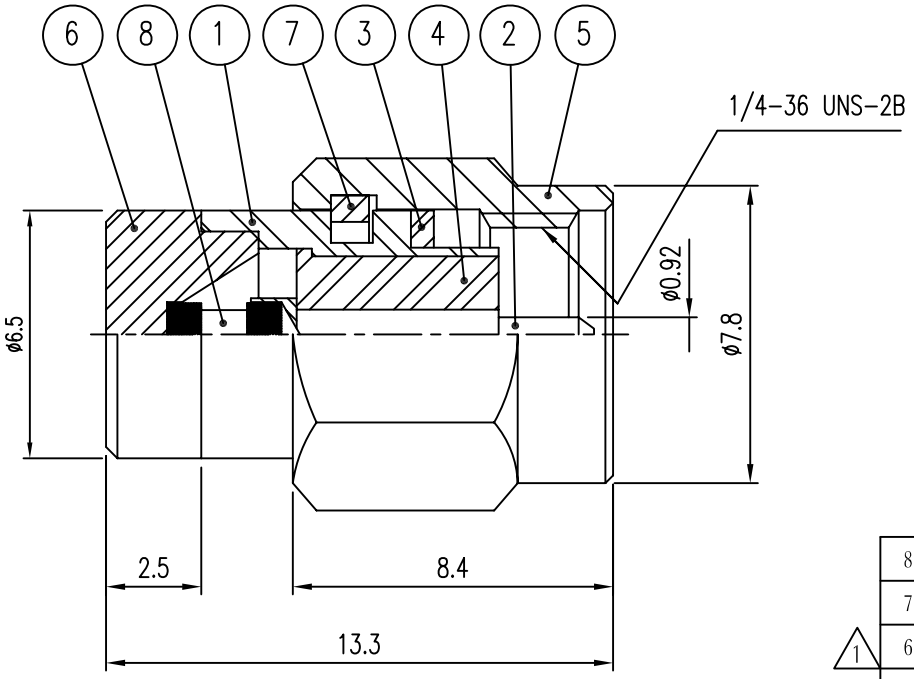

품번	품 명	수량	재 질	표면처리	비 고
8	RESISTOR	1			L2032 DRE00057-N/1 (XA118)
7	SPRING RING	1	S U S	부동태 처리	DSR00002-N5/1 (R2001)
1 6	COVER	1	MBsBD	Gold Plate	DCV00013-135/1 (L2032)
5	CAP	1	MBsBD	Nickel Plate	DCU00007-135/1 (K2011)
1 4	INSULATOR	1	TEFLON		DIN00226-N/1 (H2254)
3	GASKET	1	SILICONE RUB		DGK00004-N/1 (G2001)
2 1 2	CONTACT	1	MBsBD	Gold Plate	DCT00324-15/1 (E2191)
1 1	BODY	1	MBsBD	Gold Plate	DBD00373-135/1 (D2173)

ELECTRICAL DATA 3

1	IMPEDANCE	50 Ω ±3Ω
2	FREQUENCY	DC ~ 8GHz
3	V.S.W.R	1.2 : 1 (MAX) @ 8GHz
4	POWER	1Watt

대체가능재질

공통공차
.* ±0.1
.** ±0.05

재질

열처리

보호피막처리

년월일 2002. 10. 10.

승인

검도

제도

작성부서 연 구 소

척도 5/1 단위 mm 중량

KJ COMTECH
KJ COMTECH CO.,LTD.
RF & MICROWAVE TECHNOLOGY
Tel : 82-32-347-8015
Fax : 82-32-347-8017

도명 SMA-DUMMY

A4

도번 TM00078-7/1

K314-950-005