ST \ 가공										
ST(기존)										
ST(개선)										

수 정 내 용				
부호	내 용	수정자	승인자	년 월 일

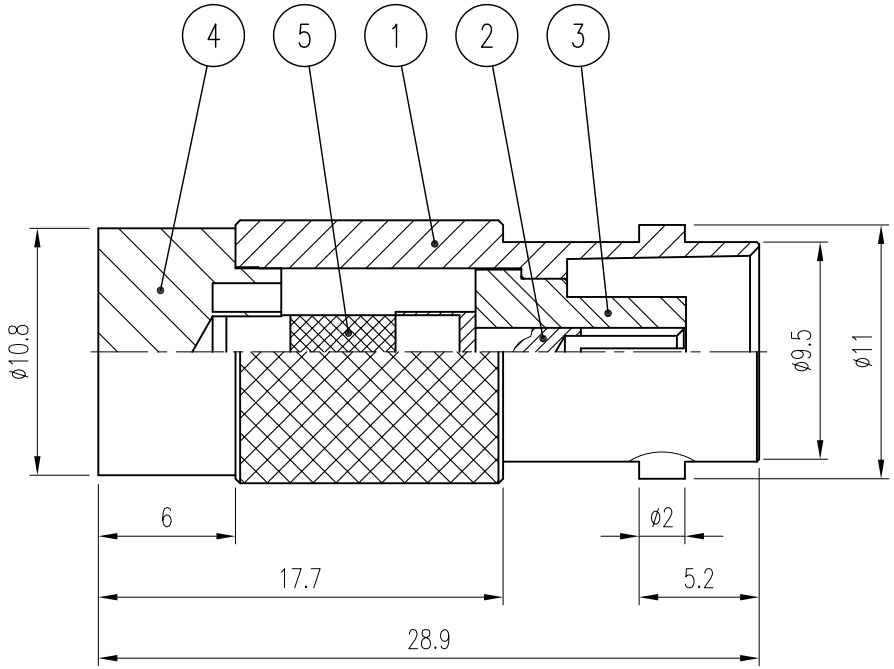

품번	품 명	수량	재 질	표면처리	비 고
5	RESISTOR	1			DRE00056-N/1 (XA109)
4	BACK NUT	1	MBsBD	Nickel Plate	DBN00108-135/1 (P6018)
3	INSULATOR	1	TEFLON		(H6071)
2	CONTACT	1	MBsBD	Gold Plate	DCT00551-1345/1 (E6057)
1	BODY	1	MBsBD	Nickel Plate	DBD00703-135/1 (D6064)

대체가능재질

공통공차
.* ±0.1
.** ±0.05

재질 _____

열처리 _____

보호피막처리 _____

년월일 2001. 8. 10.

승인

검도

제도

작성부서 연 구 소

척도 3/1 단위 mm 중량 ___

KJ COMTECH
KJ COMTECH CO.,LTD.
RF & MICROWAVE TECHNOLOGY
Tel : 82-32-347-8015
Fax : 82-32-347-8017

도명 BNC DUMMY

A4

도번 TM00014-7/1

K325-940-000