ST \ 가공										
ST(기존)										
ST(개선)										

수 정 내 용

부호	내 용	수정자	승인자	년 월 일
1	저항변경으로인한 설계변경	최충락	김기영	2000. 6. 28.

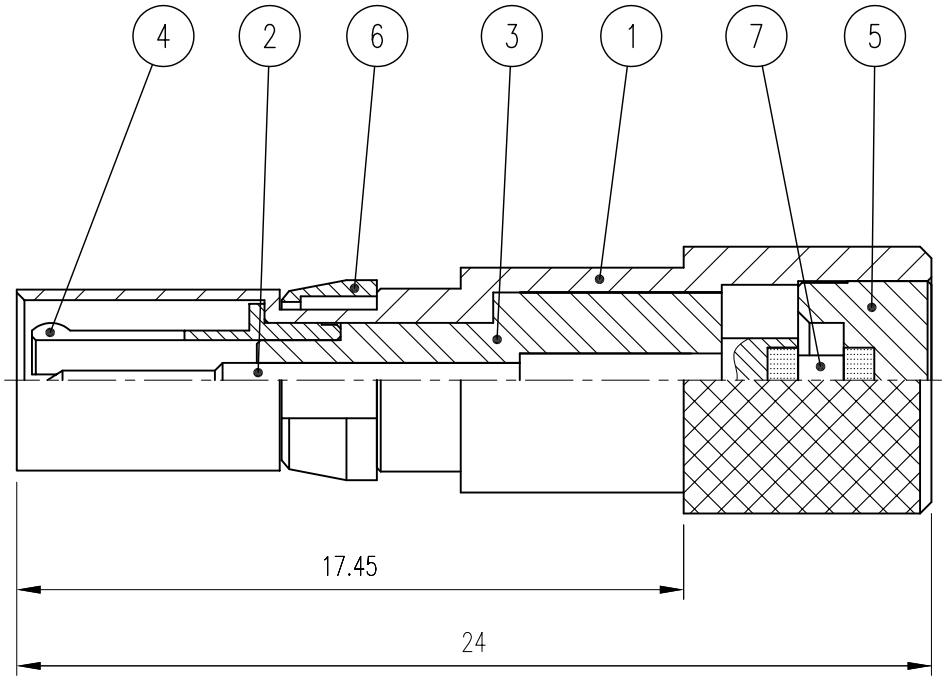

품번	품 명	수량	재 질	표면처리	비 고
7	RESISTOR	1			DRE00057-N/1 (XA118)
6	SPRING RING	1	BeCu	Nickel Plate	DSR00031-1345/1 (RB001)
5	COVER	1	MBsBD	Gold Plate	DCV00010-135/1 (L2021)
4	JACK	1	MBsBD	Gold Plate	DJA00067-1345/1 (JB005)
3	INSULTOR	1	TEFLON		DIN00869-N/1 (HB056)
2	CONTACT	1	MBsBD	Gold Plate	DCT00923-135/1 (EB043)
1	BODY	1	MBsBD	Gold Plate	DB01147-135/1 (DB079)

대체가능재질

공통공차
.* ±0.1
.** ±0.05

재질 _____

열처리 _____

보호피막처리 _____

년월일 1997. 12. 5.

승인

검도

제도

작성부서 연 구 소

척도 5/1 단위 mm 중량 ___

KJ COMTECH

KJ COMTECH CO.,LTD.

RF & MICROWAVE TECHNOLOGY
Tel : 82-32-347-8015
Fax : 82-32-347-8017

도명 DIN 41612 MALE DUMMY

A4

도번 TM00008-7/1

K385-952-000