REVISION

REV	DESCRIPTION	DRAWN	APPR	DATE
IR	Initial Registration	H.J.LEE	I.C.KIM	2015.03.13.
1	[설변 No.201504-0004] 홀 부분 단차형태로변경	S.M.LEE	I.C.KIM	2015.04.08.
2	[설변No.201710-0014] BODY와 절연체 조립 시 퍼짐 방지로 인한 BODY 내경치수 변경	S.Y.EUN	I.C.KIM	2017.10.25.
3	[설변No.201801-0001] 케이블 변경으로 인한 케이블 삽입부 바디 내경 수정	S.Y.EUN	I.C.KIM	2018.01.02.
4	[설변No.201805-0017] 절연체 Burr 끼임 방지로 인한 PIN 및 절연체 공차 변경	S.Y.EUN	I.C.KIM	2018.05.28.

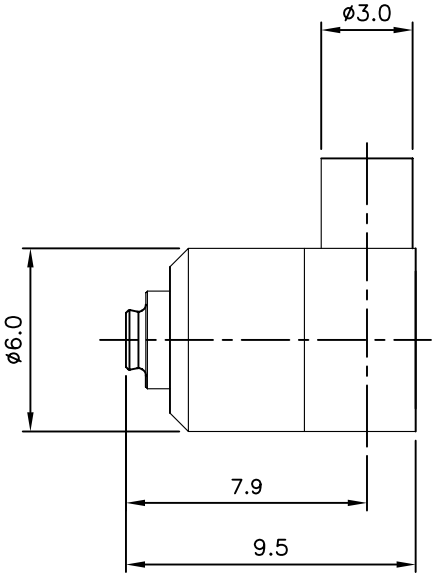

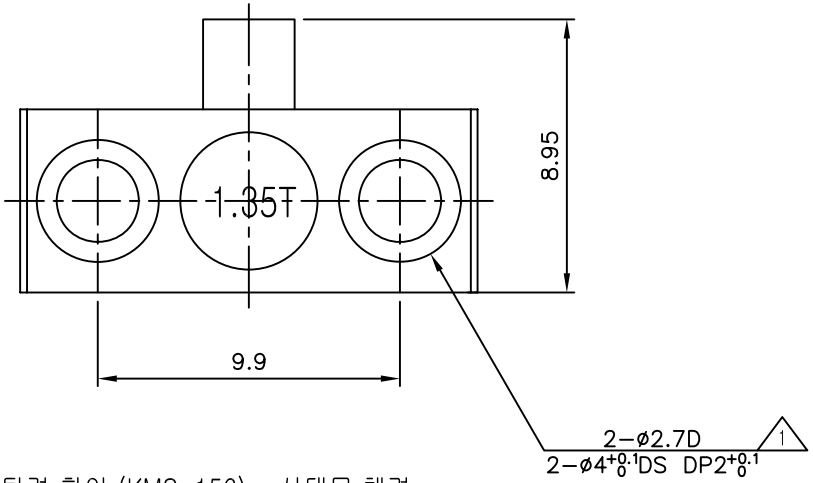

* 삽이탈력 확인 (KMS-156) - 상대물 체결
-삽입력 : 1.0~1.3Kgf
-이탈력 : 0.6~0.9Kgf

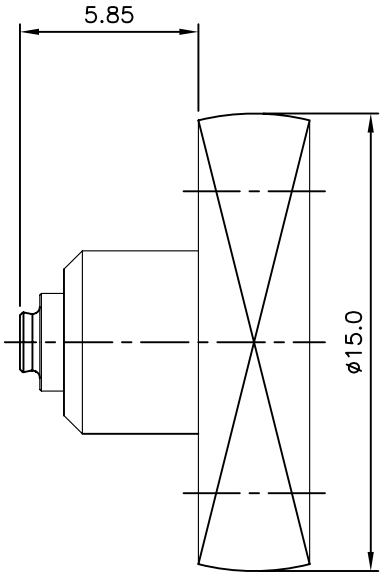

NO.		DESCRIPTION	Q'TY	MATERIAL	PLATING	CODE	
5		COVER	1	MBsBD C3604BD-F	Nickel Plate	DCO00020-5/2	
4		INSULATOR	1	TEFLON		DIN00921-N/1	
3 (4)		INSULATOR	1	TEFLON		DIN02565-N/1	
2 (4)		CONTACT	1	MBsBD C3604BD-F	Gold Plate	DCT03436-5/1	
1 (3)	1-2	BODY	1	MBsBD C3604BD-F	Nickel Plate	DBB00413-5/1	DBD03906-3/1
1 (2)	1-1	BODY	1				DBD03905-3/1

TOLERANCE	Decimal ±0.2	DATE	2018. 05. 28.
	Angle ±1°	APPROVED BY	I.C.KIM
		CHECKED BY	
MATERIAL	———	DRAWN BY	S.Y.EUN
FINISH	———	SCALE 4/1	UNIT mm

KJ COMTECH
KJ COMTECH CO.,LTD.
RF & MICROWAVE TECHNOLOGY
Tel : 82-32-347-8015
Fax : 82-32-347-8017

TITLE KMS156 CABLE JL-2H RF-ø1.37

A4 | DWG NO. CN03404-7/1 | REVISION 4 | SHEET 1 of 1