가공 / ST										
ST(기존)										
ST(개선)										

수 정 내 용

부호	내 용	수정자	승인자	년 월 일

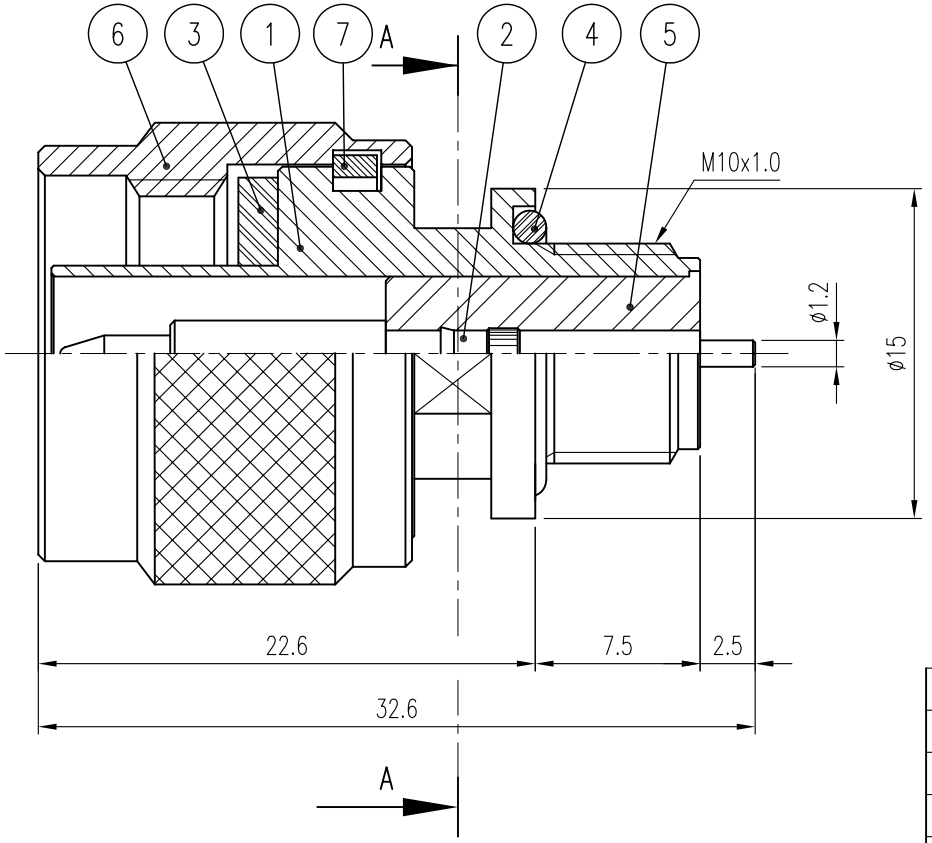

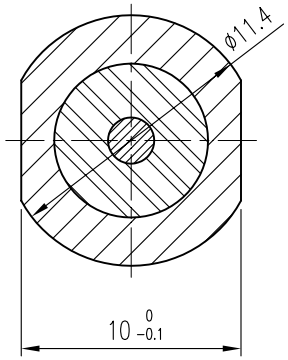

SECTION A - A

품번	품 명	수량	재 질	표면처리	비 고
7	SPRING RING	1	MBsBD	Nickel Plate	DSR00020-5/1 (R8001)
6	CAP	1	MBsBD	Nickel Plate	DCU00059-5/1 (K8008)
5	INSULATOR	1	TEFLON		DIN00684-N/1 (H8165)
4	GASKET	1	SILICONE RUB	S-10	DGK00194-N/1
3	GASKET	1	SILICONE RUB		DGK00013-N/1 (G8001)
2	CONTACT	1	MBsBD	Gold Plate	DCT01689-5/1
1	BODY	1	MBsBD	Nickel Plate	DBD02157-5/1

대체가능재질

공통공차
.* ±0.1
.** ±0.05

재질 _____

열처리 _____

보호피막처리 _____

년월일 2008. 9. 23.

승인

검도

제도

작성부서 연 구 소

척도 3/1 단위 mm 중량 ___

KJ COMTECH
KJ COMTECH CO.,LTD.

RF & MICROWAVE TECHNOLOGY
Tel : 82-32-347-8015
Fax : 82-32-347-8017

도명 N50-P-BR

A4

도번 CN02177-7/1