수 정 내 용				
부호	내 용	수정자	승인자	년 월 일
1	[설변No.201605-0002] 조립성 문제로 인한 BODY 낚시 바늘 추가 및 TEFLON 변경	이현진	김인철	2016. 05. 03.

ST \ 가공										
ST(기존)										
ST(개선)										

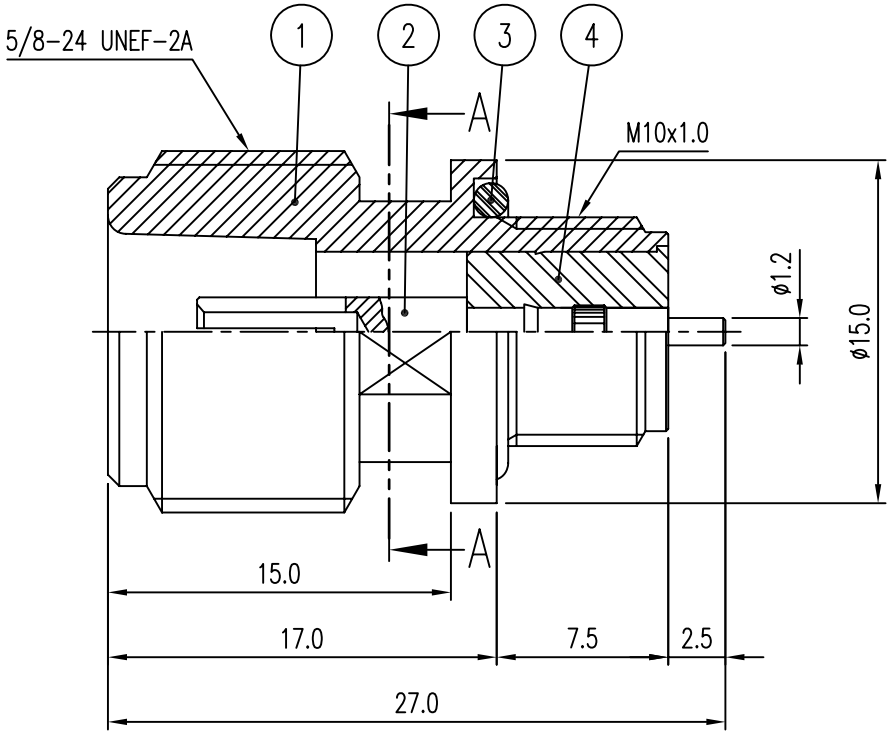

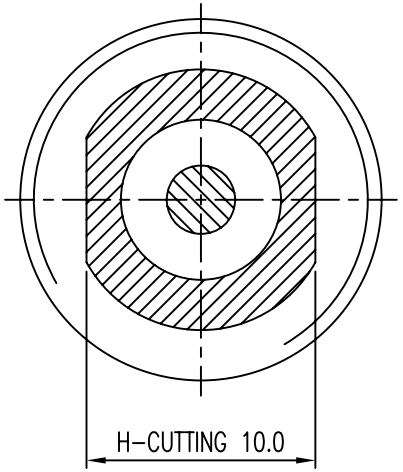

SECTION A - A

품번	품 명	수량	재 질	표면처리	비 고
4	INSULATOR	1	TEFLON		DIN02763-N/1 ~~DIN00688-N/1~~
3	GASKET	1	SILICONE RUB		DGK00194-N/1
2	CONTACT	1	BeCu C17300	Gold Plate	DCT01688-5/1
1	BODY	1	MBsBD C3604BD-F	Nickel Plate	DBD02156-5/1

주 기

1. PIN높이 MIL SPEC.에 준할 것.

대체가능재질	년월일	2016. 05. 03.	
공통공차 .* ±0.1 .** ±0.05	승인	I.C.KIM	
재질	검도		도명 N50 SOLDER END JB
열처리	제도	H.J.LEE	
보호피막처리	작성부서	연 구 소	A4 도번 CN02176-7/1
	척도 3/1	단위 mm	중량

KJ COMTECH
KJ COMTECH CO.,LTD.
RF & MICROWAVE TECHNOLOGY
Tel : 82-32-347-8015
Fax : 82-32-347-8017