ST \ 가공										
ST(기존)										
ST(개선)										

수 정 내 용				
부호	내 용	수정자	승인자	년 월 일

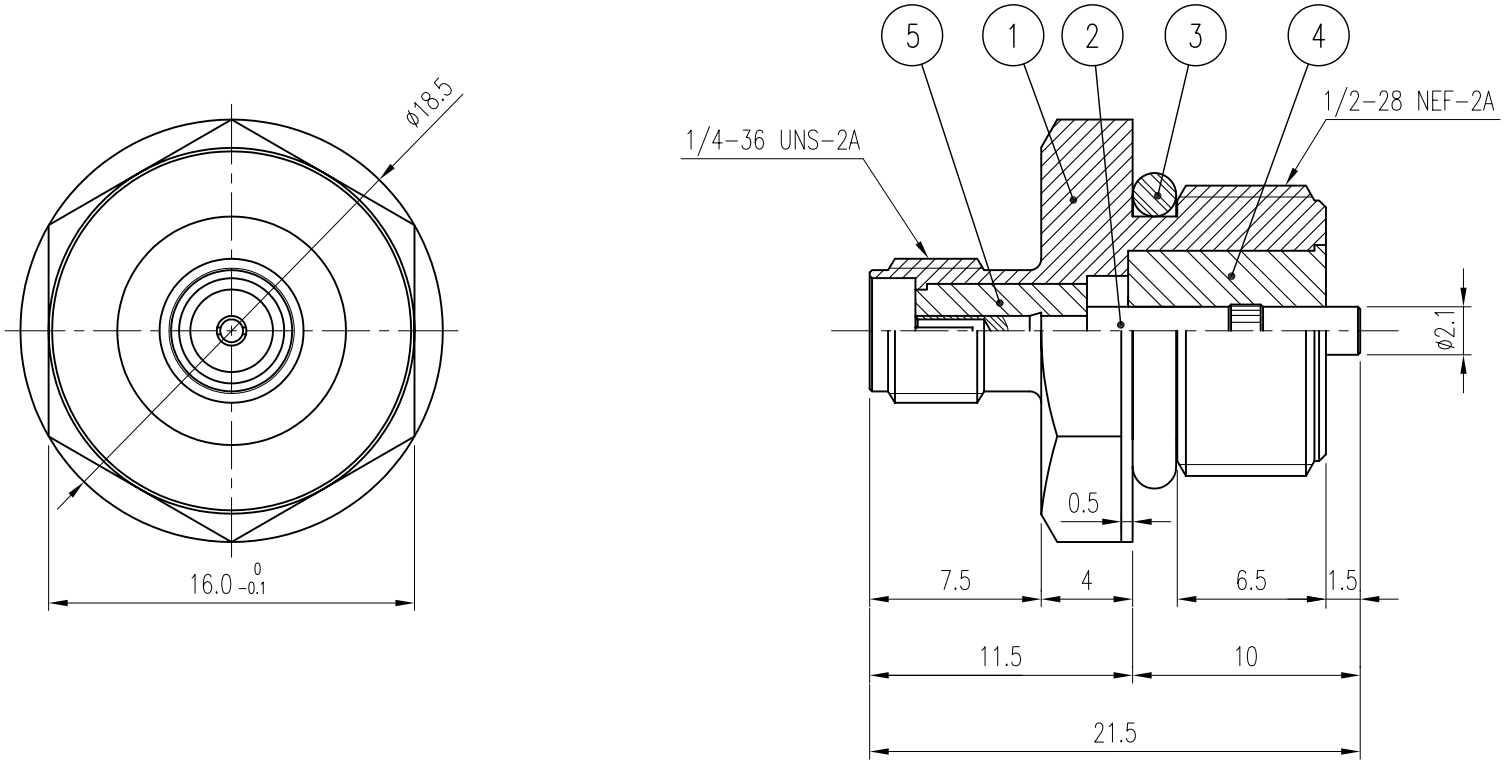

품번	품 명	수량	재 질	표면처리	비 고
5	INSULATOR	1	TEFLON		DIN01255-N/1
4	INSULATOR	1	TEFLON		DIN00685-N/1 (H8196)
3	GASKET	1	SILICONE RUB		DGK00033-N/1 (G8037)
2	CONTACT	1	BeCu	Gold Plate	DCT01672-5/1
1	BODY	1	MBsBD	Nickel Plate	DBD02145-5/1

대체가능재질

공통공차
.* ±0.1
.** ±0.05

재질 _____

열처리 _____

보호피막처리 _____

년월일 2008. 09. 09.

승인

검도

제도

작성부서 연 구 소

척도 3/1 단위 mm 중량 ___

KJ COMTECH
KJ COMTECH CO.,LTD.
RF & MICROWAVE TECHNOLOGY
Tel : 82-32-347-8015
Fax : 82-32-347-8017

도명 SMA-J-BR-R

A4

도번 CN02170-7/1