기공 / ST										
ST(기존)										
ST(개선)										

수 정 내 용				
부호	내 용	수정자	승인자	년 월 일

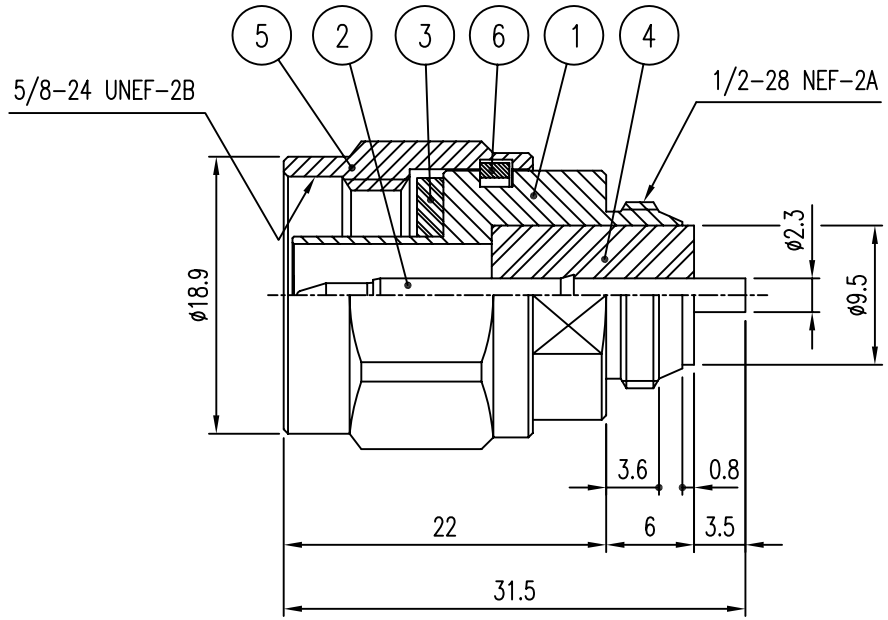

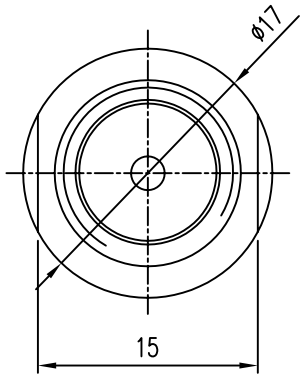

품번	품 명	수량	재 질	표면처리	비 고
6	SPRING RING	1	MBsBD	Nickel Plate	DSR00020-5/1 (R8001)
5	CAP	1	MBsBD	SUCO Plate	DCU00063-5/1 (K8015)
4	INSULATOR	1	TEFLON		DIN01365-N/1
3	GASKET	1	SILICONE RUB		DGK00013-N/1 (G8001)
2	CONTACT	1	MBsBD	Silver Plate 5μm	DCT01656-5/1
1	BODY	1	MBsBD	SUCO Plate 3μm	DBD02131-5/1

대체가능재질

공통공차
.* ±0.1
.** ±0.05

재질 _____

열처리 _____

보호피막처리 _____

년월일 2008. 8. 25.

승인

검도

제도

작성부서 연 구 소

척도 3/1 단위 mm 중량 ___

KJ COMTECH
KJ COMTECH CO.,LTD.

RF & MICROWAVE TECHNOLOGY
Tel : 82-32-347-8015
Fax : 82-32-347-8017

도명 N-P-BR

A4

도번 CN02151-7/1