가공 / ST										
ST(기존)										
ST(개선)										

수 정 내 용				
부호	내 용	수정자	승인자	년 월 일

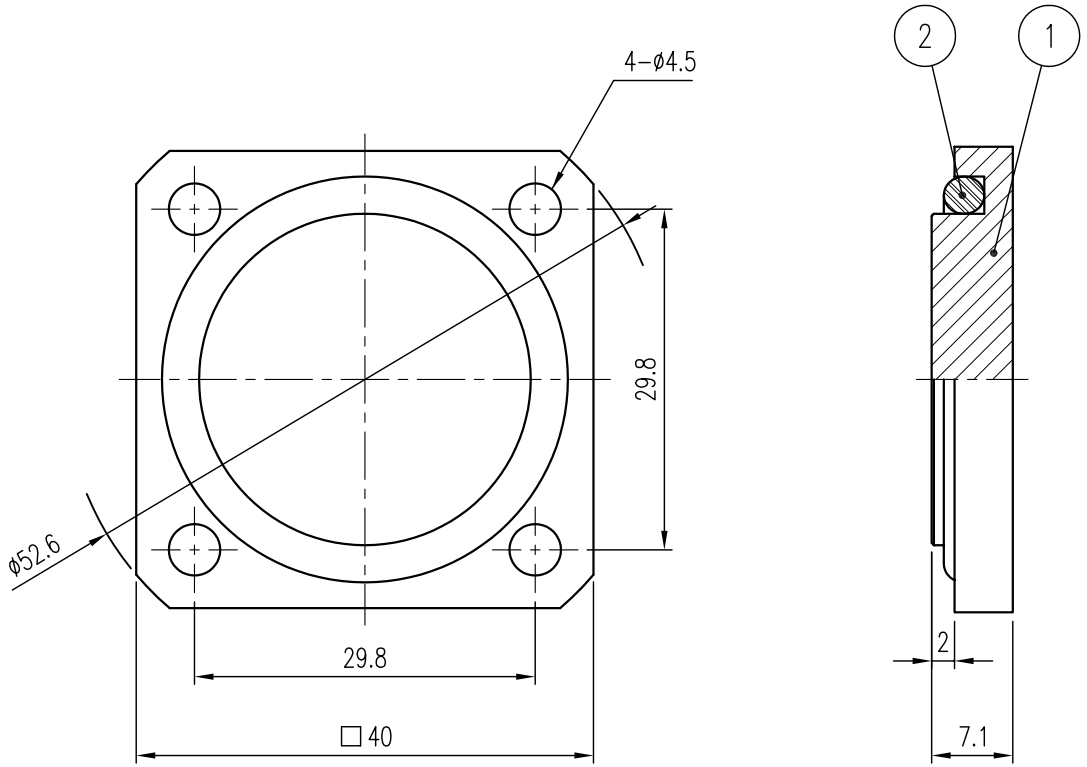

2	GASKET	1	SILICONE RUB	AN-216	DGK00059-N/1 (G5027)
1	BODY	1	MBsBD	SUCO Plate	DBD02108-5/1
품번	품 명	수량	재 질	표면처리	비 고

대체가능재질

공통공차
.* ±0.1
.** ±0.05

재질

열처리

보호피막처리

년월일 2008. 7. 31.

승인

검도

제도

작성부서 연 구 소

척도 1.5/1 단위 mm 중량

KJ COMTECH

KJ COMTECH CO.,LTD.

RF & MICROWAVE TECHNOLOGY
Tel : 82-32-347-8015
Fax : 82-32-347-8017

도명 ENTRY ADAPTOR

A4

도번 CN02099-7/1

주 기

1. □40 4면 엔드밀 작업시 적용 치수 (□39~□41)