ST \ 기종										
ST(기존)										
ST(개선)										

수 정 내 용

부호	내 용	수정자	승인자	년 월 일
1	업체요청[설변처리 No.연구200808-0008] (PCB 리드 길이 변경 1.75->2.25)	김은희	윤상진	2008. 8. 27.

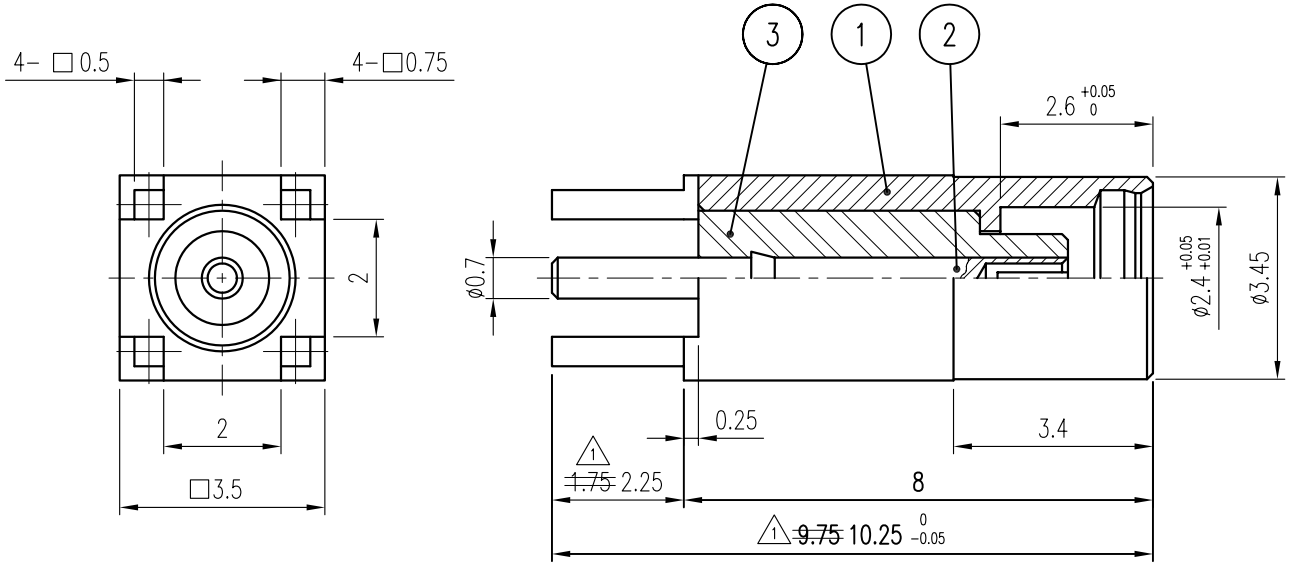

3	INSULATOR	1	TEFLON		DIN01352-N/1
2	CONTACT	1	BeCu	Gold Plate	DCT01661-5/1
1	BODY	1	MBsBD	Gold Plate	DBD02136-5/1
품번	품 명	수량	재 질	표면처리	비 고

대체가능재질

공통공차
.* ±0.1
.** ±0.05

재질

열처리

보호피막처리

년월일 2008. 8. 27.

승인

검도

제도

작성부서 연 구 소

척도 8/1 단위 mm 중량

KJ COMTECH

KJ COMTECH CO.,LTD.

RF & MICROWAVE TECHNOLOGY
Tel : 82-32-347-8015
Fax : 82-32-347-8017

도명 MMCX-J-4R-R

A4

도번 CN02098-7/2