기공 / ST										
ST(기존)										
ST(개선)										

수 정 내 용

부호	내 용	수정자	승인자	년 월 일

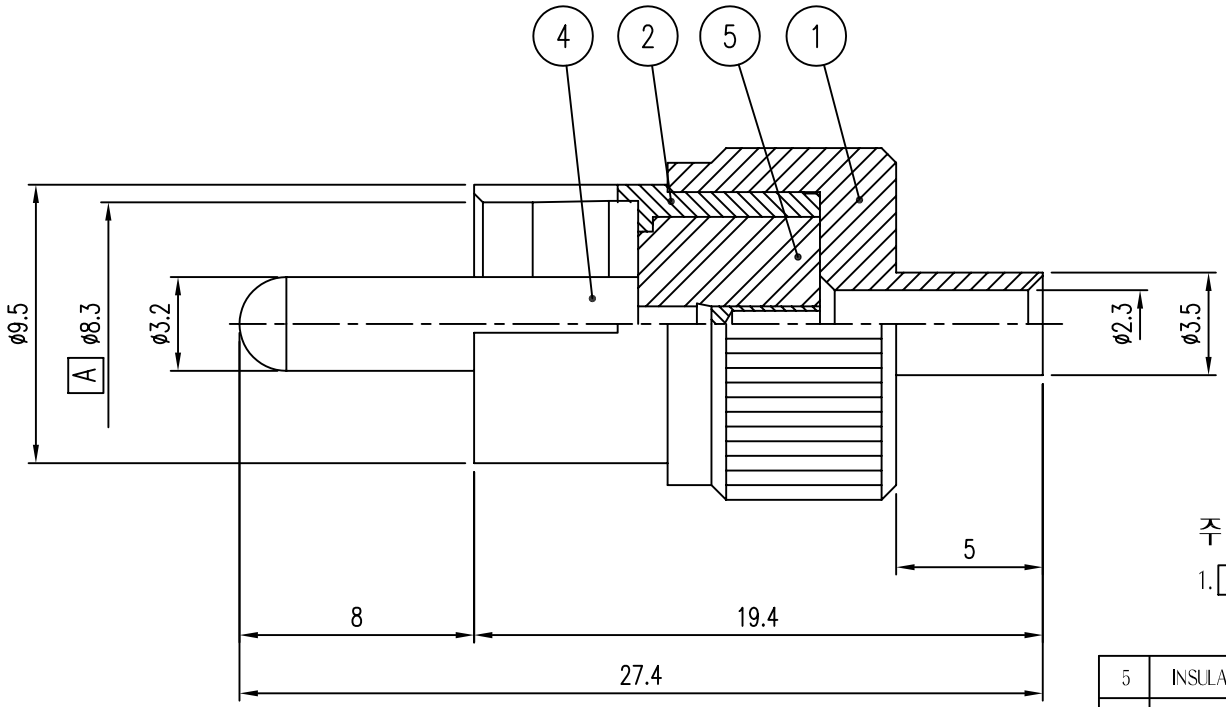

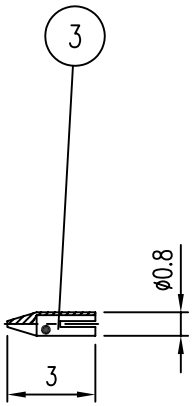

주 기

1. A 부위 특별관리 상대물과 형합시 삽입력 1.5~3Kgf관리.

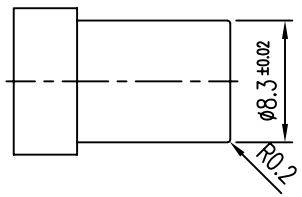

A 상대물 치수

품번	품 명	수량	재 질	표면처리	비 고
5	INSULATOR	1	TEFLON		DIN01346-N/1
4	CONTACT	1	MBsBD	Nickel Plate	DCT01628-5/1
3	CONTACT	1	MBsBD	Gold Plate	DCT01539-5/1 (E2520)
2	BODY	1	MBsBD	Nickel Plate	DBD02103-5/1
1	BODY	1	MBsBD	Nickel Plate	DBD02102-5/1

대체가능재질

공통공차
.* ±0.1
.** ±0.05

재질 _____

열처리 _____

보호피막처리 _____

년월일 2008. 7. 25.

승인

검도

제도

작성부서 연 구 소

척도 3/1 단위 mm 중량 ___

KJ COMTECH
KJ COMTECH CO.,LTD.
RF & MICROWAVE TECHNOLOGY
Tel : 82-32-347-8015
Fax : 82-32-347-8017

도명 RCA-PS-1672A

A4

도번 CN02091-7/1