ST \ 가공										
ST(기존)										
ST(개선)										

수 정 내 용				
부호	내 용	수정자	승인자	년 월 일

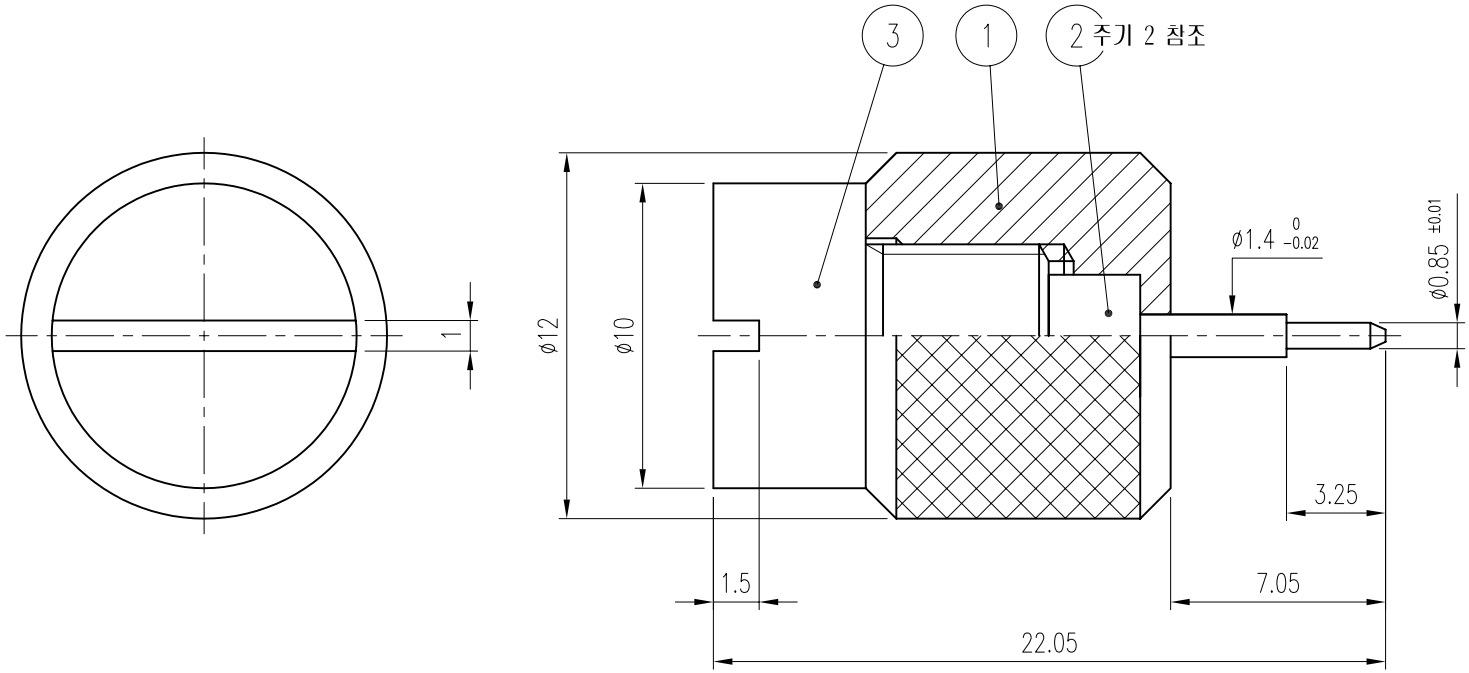

주 기

1. 아테위성
   MMCX변형-2R-R (CN01655-7/2) 안테나 핀 상대물
2. 품번 2번 상대물 체결 테스트 후 메이팅부 (ø0.85) 부분 마모되면
   위 해당 부품만 교체하여 사용함.
3. 품번 1번 BODY, 품번 3번 COVER 나사 체결 시 LOCTITE 도포하지 말 것.

품번	품 명	수량	재 질	표면처리	비 고
3	COVER	1	MBsBD	Nickel Plate	DCS00035-5/1
2	CONTACT	1	MBsBD	SKD61 (HRC48°)	DCT01609-N/1
1	BODY	1	MBsBD	Nickel Plate	DBD02083-5/1

대체가능재질	년월일	2008. 7. 4.	KJ COMTECH CO.,LTD. RF & MICROWAVE TECHNOLOGY Tel : 82-32-347-8015 Fax : 82-32-347-8017
공통공차 .* ±0.1 .** ±0.05	승인		
	검도		도명 MMCX변형-J-2R-R 상대물
재질	제도		
열처리	작성부서	연 구 소	A4 도번 CN02076-7/1
보호피막처리	척도 4/1	단위 mm	중량