가공 / ST										
ST(기존)										
ST(개선)										

수 정 내 용

부호	내 용	수정자	승인자	년 월 일
1	공정개선[설변처리No.연구200809-007] CABLE심선 납땜시 냉땜 발생 방지	윤상진	윤상진	2008. 09. 19.

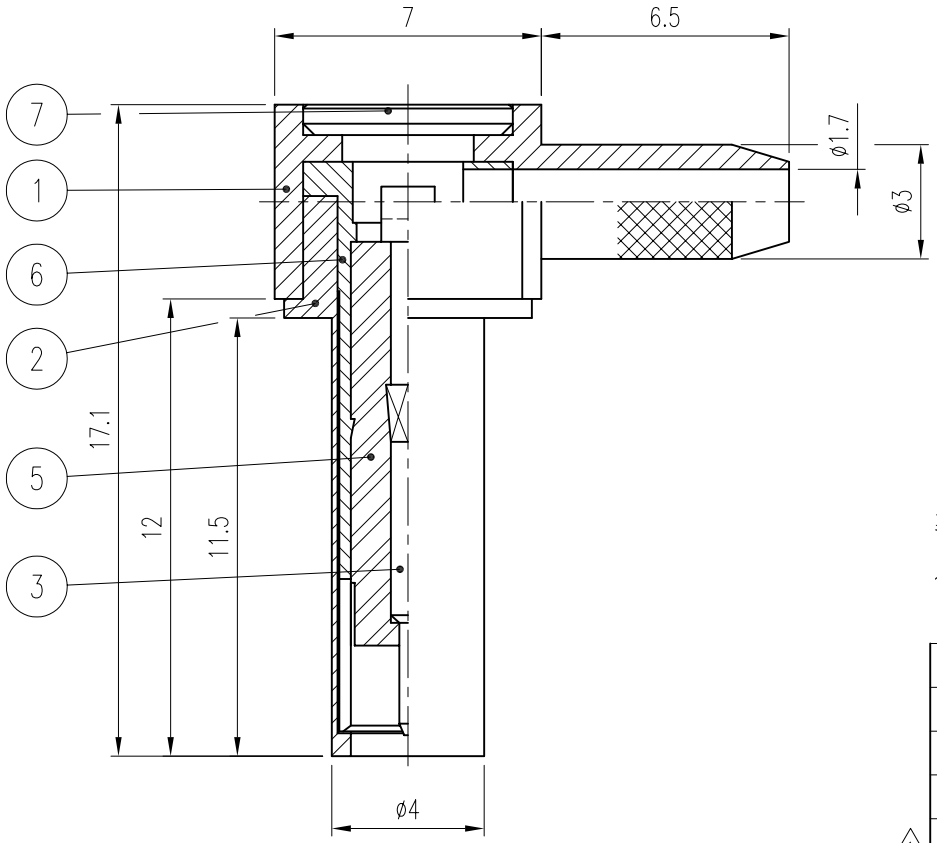

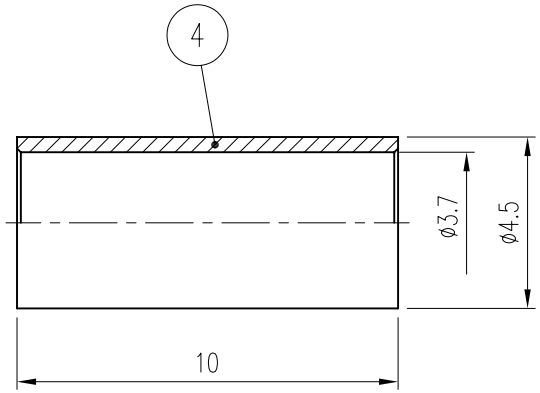

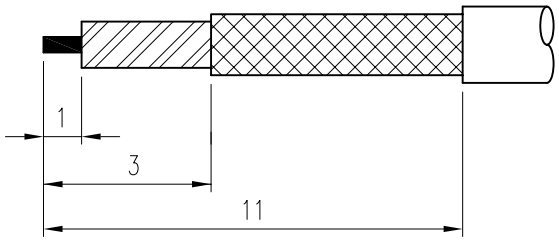

CABLE 탈피도

주 기

1. 이탈력 Spec. : 0.3(+0.2) kgf

품번	품 명	수량	재 질	표면처리	비 고
7	COVER	1	MBsBD	Nickel Plate	DCO00040-5/1 (L3018)
6	JACK	1	BeCu	Nickel Plate	DJA00100-5/1
5	INSULATOR	1	TEFLON		DIN01211-N/1
4	FEERULE	1	MBsBD	Nickel Plate	DFE00043-5/1 (F6007)
1 3	CONTACT	1	MBsBD	Gold Plate	DCT01677-5/1 ~~DCT01543-5/1~~
2	BODY (B)	1	MBsBD	Nickel Plate	DBD01826-5/1
1	BODY (A)	1	MBsBD	Nickel Plate	DBD01825-5/1

대체가능재질

공통공차
.* ±0.1
.** ±0.05

재질 _____

열처리 _____

보호피막처리 _____

년월일 2008. 5. 19.

승인

검도

제도

작성부서 연 구 소

척도 5/1 단위 mm 중량 ___

KJ COMTECH
KJ COMTECH CO.,LTD.
RF & MICROWAVE TECHNOLOGY
Tel : 82-32-347-8015
Fax : 82-32-347-8017

도명 KMS-512LP FUJIKURA VER.0

A4

도번 CN02024-7/2