ST \ 가공										
ST(기존)										
ST(개선)										

수 정 내 용				
부호	내 용	수정자	승인자	년 월 일

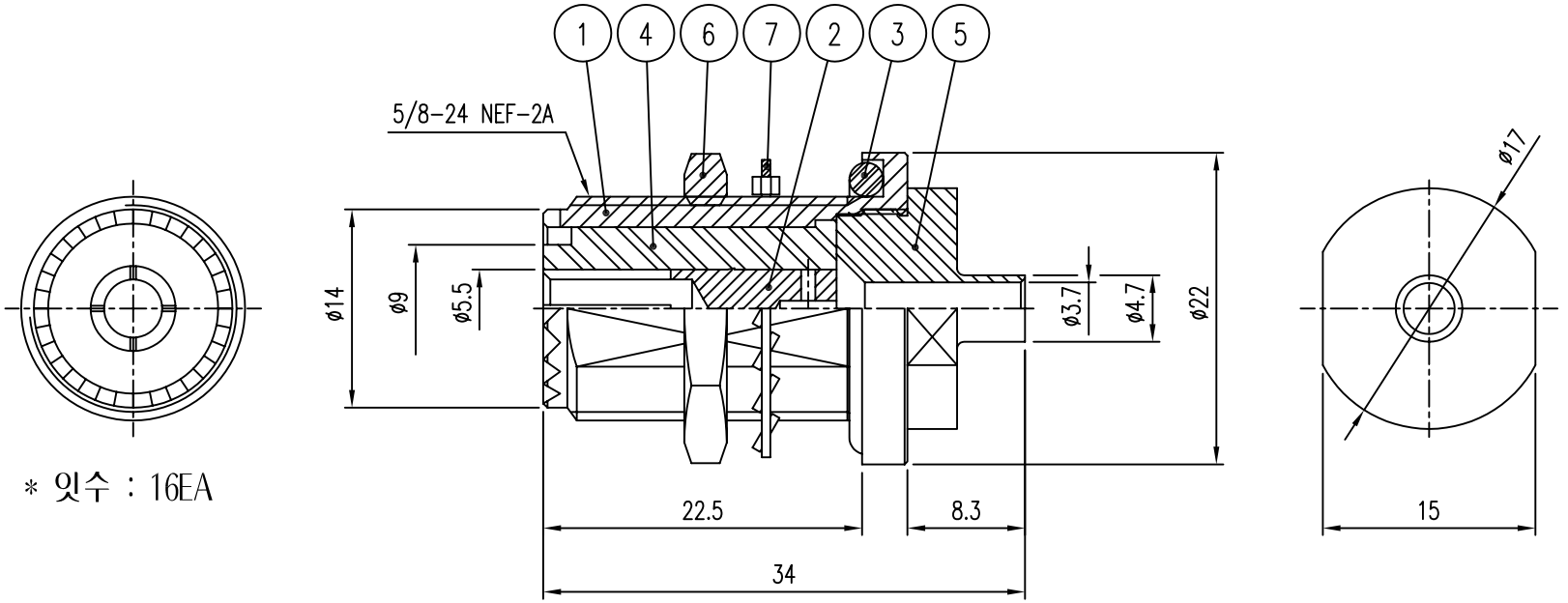

* 잇수 : 16EA

CABLE 탈피도

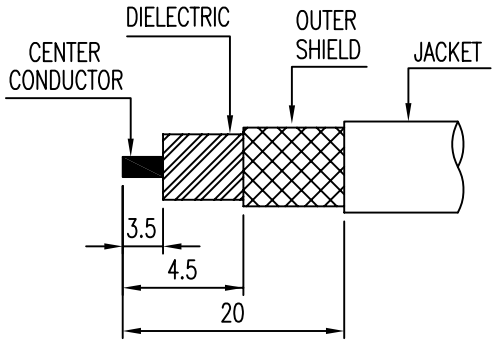

품번	품 명	수량	재 질	표면처리	비 고
7	WASHER	1	MBsBD	Nickel Plate	DWA00045-5/1
6	NUT	1	MBsBD	Nickel Plate	DNT00033-5/1
5	BACK NUT	1	MBsBD	Nickel Plate	DBN00142-5/1
4	INSULATOR	1	TEFLON		DIN01266-N/1
3	GASKET	1	SILICONE RUB		DGK00046-N/1
2	CONTACT	1	BeCu	Gold Plate	DCT01489-5/1
1	BODY	1	MBsBD	Nickel Plate	DBD01954-5/1

대체가능재질

공통공차
.* ±0.1
.** ±0.05

재질

열처리

보호피막처리

년월일 2008. 5. 15.

승인

검도

재도

작성부서 연 구 소

척도 2/1 단위 mm 중량

KJ COMTECH
KJ COMTECH CO.,LTD.
RF & MICROWAVE TECHNOLOGY
Tel : 82-32-347-8015
Fax : 82-32-347-8017

도명 UHF50-BJ-S-141 VER.0

A4

도번 CN01973-7/1

장중 번째