기공 / ST										
ST(기존)										
ST(개선)										

수 정 내 용

부호	내 용	수정자	승인자	년 월 일

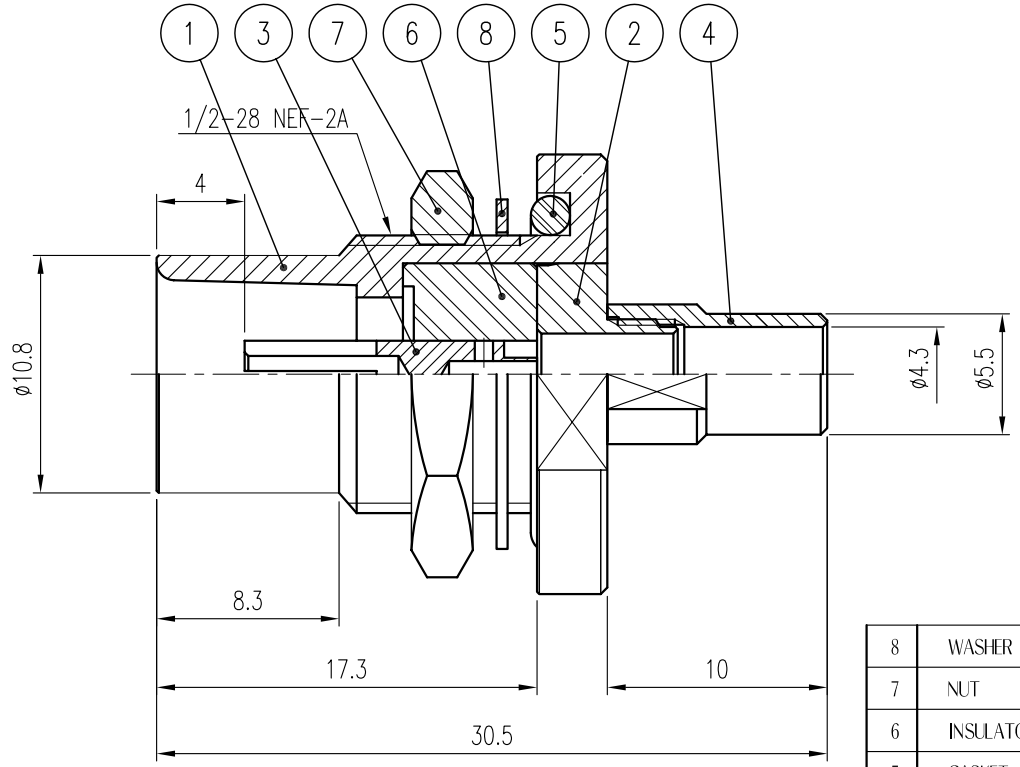

8	WASHER	1	MBsBD	Nickel Plate	DWA00022-5/1
7	NUT	1	MBsBD	Nickel Plate	DNT00020-5/1
6	INSULATOR	1	TEFLON		DIN01260-N/1
5	GASKET	1	SILICONE RUB		DGK00036-N/1
4	FERRULE	1	MBsBD	Nickel Plate	DFE00127-5/1
3	CONTACT	1	BeCu	Gold Plate(유광)	DCT01482-5/1
2	BODY (B)	1	MBsBD	Nickel Plate(유광)	DBD02032-5/1
1	BODY (A)	1	MBsBD	Nickel Plate(유광)	DBD01946-5/1
품번	품 명	수량	재 질	표면처리	비 고

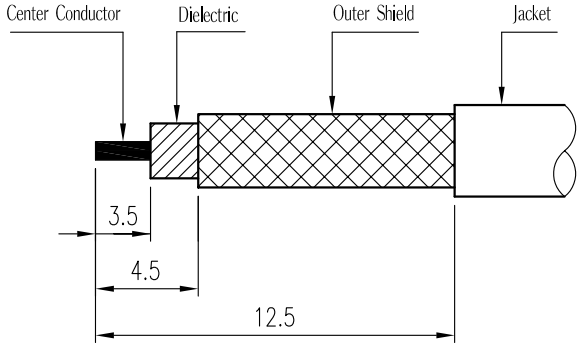

CABLE 탈피도

대체가능재질	품번	품 명	수량 / 재 질 / 표면처리 / 비 고
공통공차 소수 각도 분수	년월일	2005. 11. 17.	
	승인		
	검도		
제질	제도		
열처리	검도		
보호피막처리	작성부서	연 구 소	
	척도 3/1	단위 mm	중량

KJ COMTECH
KJ COMTECH CO.,LTD.
RF & MICROWAVE TECHNOLOGY
Tel : 82-32-347-8015
Fax : 82-32-347-8017

도명 N50-JS-SS402 VER.0

A4 도번 CN01946-7/1

장중 번째