가공 / ST										
ST(기존)										
ST(개선)										

수 정 내 용				
부호	내 용	수정자	승인자	년 월 일

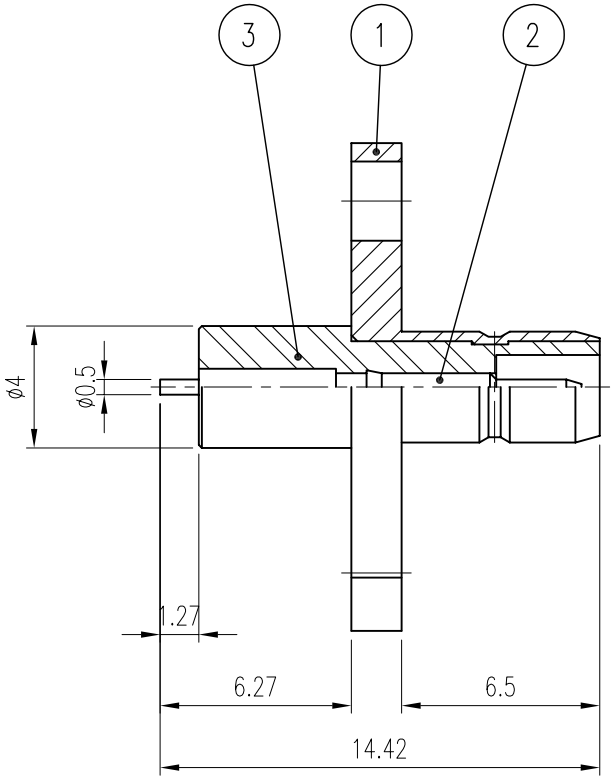

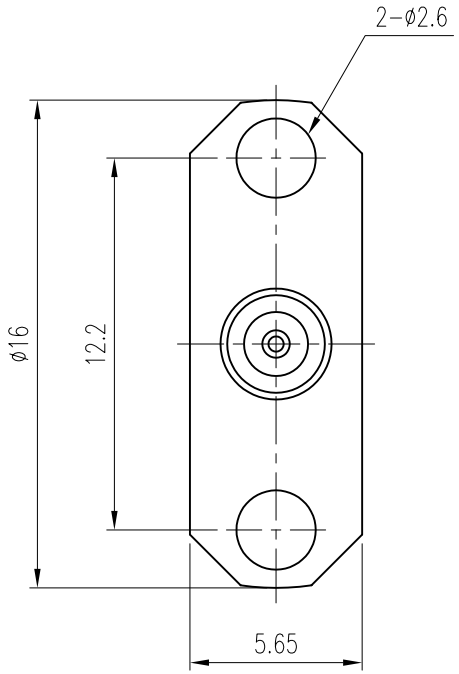

품번	품 명	수량	재 질	표면처리	비 고
3	INSULATOR	1	TEFLON		DIN01316-N/1 (H3152)
2	CONTACT PIN	1	MBsBD	Gold Plate	DCT01571-5/1 (E3170)
1	BODY	1	MBsBD	Gold Plate	DBD00502-5/1 (D3075)

대체가능재질

공통공차

소수 각도 분수

재질

열처리

보호피막처리

년월일 2006. 9. 18.

승인

검도

제도

직성부서 연 구 소

척도 4/1 단위 mm 중량 ___

KJ COMTECH
KJ COMTECH CO.,LTD.
RF & MICROWAVE TECHNOLOGY
Tel : 82-32-347-8015
Fax : 82-32-347-8017

도명 SMB-J-H2-R VER.0

A4

도번 CN01779-7/1

K315-536-001