ST \ 가공										
ST(기존)										
ST(개선)										

수 정 내 용

부호	내 용	수정자	승인자	년 월 일
1	소립성 개선(설변No.연구2007-029) (CABLE 외경 치수 불균형으로 인한 치수변경)	김은희	윤상진	2007. 1. 31.

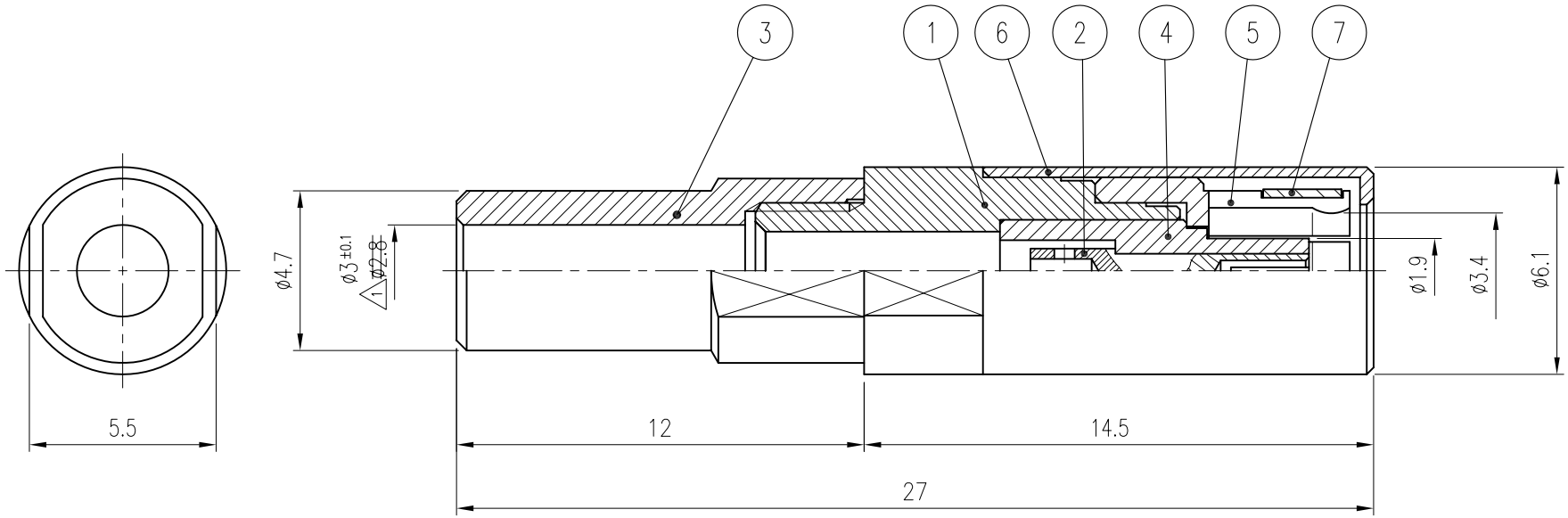

품번	품 명	수량	재 질	표면처리	비 고
7	SPRING RING	1	BeCu	Gold Plate	DSR00004-5/1 (R3001)
6	CAP	1	MBsBD	Gold Plate	DCU00029-5/1 (K3018)
5	JACK	1	MBsBD	Gold Plate	DJA00029-5/1 (J3029)
4	INSULATOR	1	TEFLON		DIN00340-N/1 (H3090)
3	FERRULE	1	MBsBD	Gold Plate	DFE00047-5/1 (F2012)
2	CONTACT	1	BeCu	Gold Plate	DCT00353-5/1 (E3095)
1	BODY	1	MBsBD	Gold Plate	DBD00438-5/1 (D3152)

대체가능재질

공통공차
.* ±0.1
.** ±0.05

재질 _____

열처리 _____

보호피막처리 _____

년월일 2004. 10. 11.

승인

검도

제도

작성부서 연 구 소

척도 5/1 단위 mm 중량 ___

KJ COMTECH
KJ COMTECH CO.,LTD.
RF & MICROWAVE TECHNOLOGY
Tel : 82-32-347-8015
Fax : 82-32-347-8017

도명 SMB-PSS-SS405 VER.1

A4

도번 CN01751-7/1

K315-092-004