가공 / ST										
ST(기존)										
ST(개선)										

수 정 내 용

부호	내 용	수정자	승인자	년 월 일
1	생산성 향상(설변No. 2005-168) (뽑공정시 PIN 밀림현상 개선으로 인한 낚시바늘 추가)	김인철	최충락	2005. 7. 20.
2	신뢰성 향상 (설변No.연구2006-149) (PIN 밀림 방지 낚시바늘 삽입 BODY HOLE 치수변경)	김인철	윤상진	2006. 7. 27.

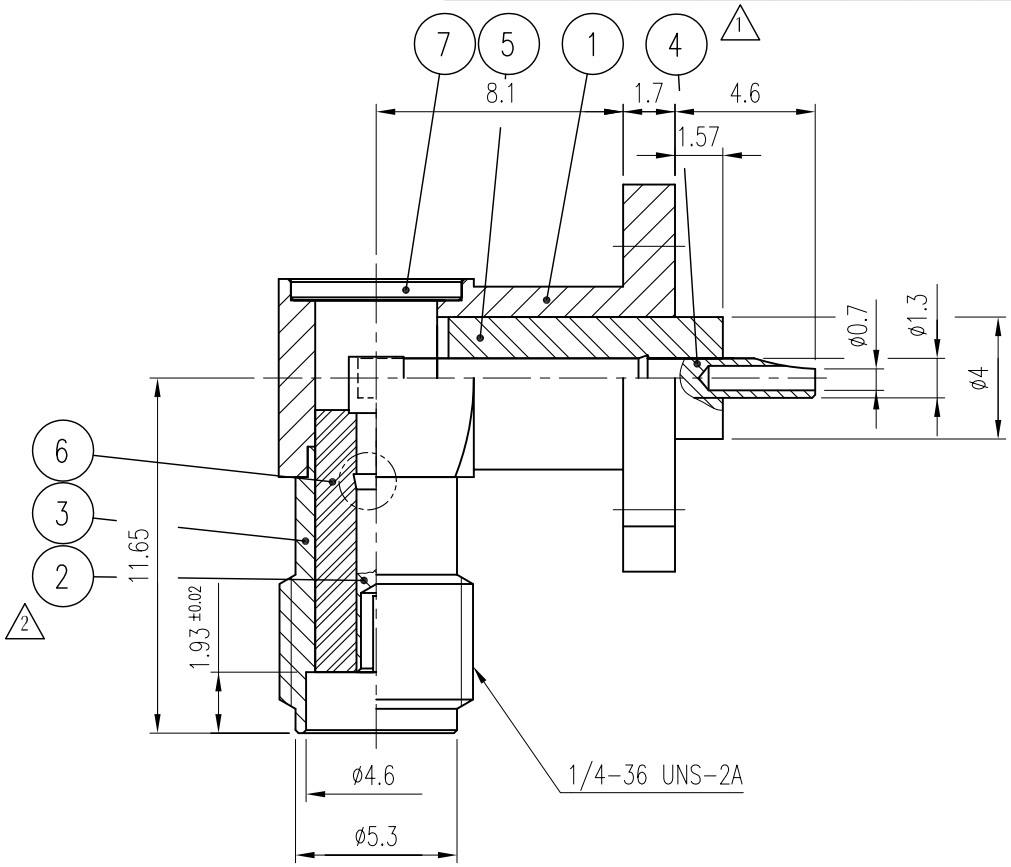

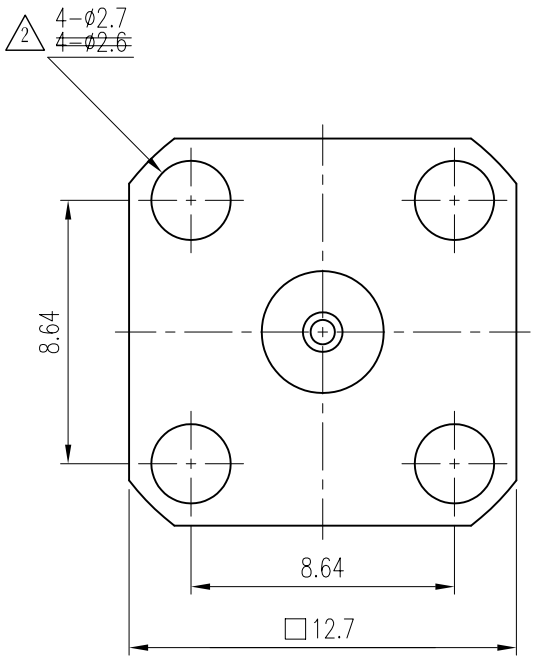

	품번	품 명	수량	재 질	표면처리	비 고
	7	COVER	1	MBsBD	Gold Plate	DCO00042-5/1 (L2003)
	6	INSULATOR	1	TEFLON		DIN00112-N/1 (H2031)
	5	INSULATOR	1	TEFLON		DIN00102-N/1 (H2067)
1	4	CONTACT	1	MBsBD	Gold Plate	DCT01212-5/1 (E2069)
2	3	CONTACT	1	BeCu	Gold Plate	DCT00152-5/1 (E2033)
	2	BODY	1	MBsBD	Gold Plate	DBD00226-1/1 (D2042B)
	1	BODY	1	MBsBD	Gold Plate	DBD00261-1/1 (D2042A)

대체가능재질

공통공차 소수 각도 분수

재질

열처리

보호피막처리

년월일 1994. 7. 04.

승인

검도

제도

작성부서 연 구 소

척도 4/1 단위 mm 중량

KJ COMTECH
KJ COMTECH CO.,LTD.
RF & MICROWAVE TECHNOLOGY
Tel : 82-32-347-8015
Fax : 82-32-347-8017

도명 SMA-LJ-H4-R VER.2

A4

도번 CN01711-7/1

K314-620-001