ST \ 기공										
ST(기존)										
ST(개선)										

수 정 내 용

부호	내 용	수정자	승인자	년 월 일

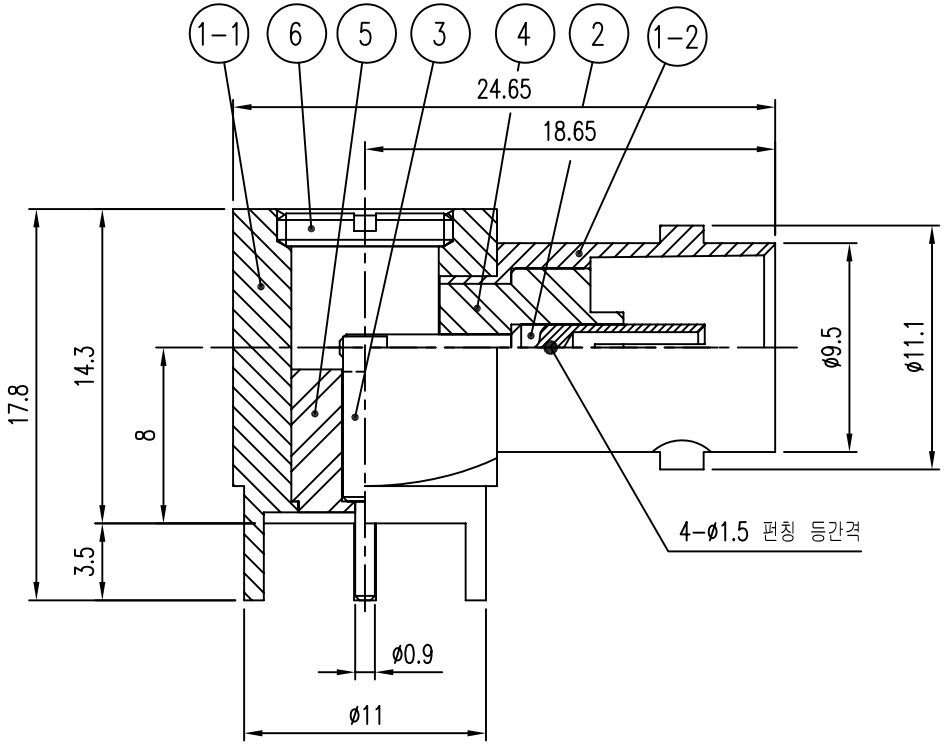

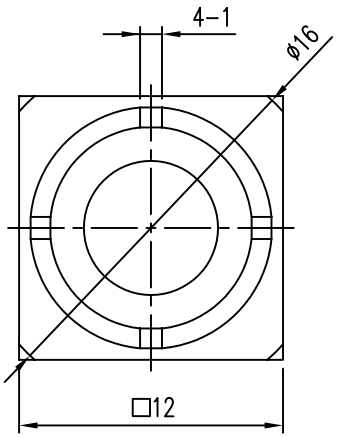

품번		품 명	수량	재 질	표면처리	비 고	
6		COVER	1	MBsBD	Nickel Plate	DCS00005-5/1 (L6004)	
5		INSULATOR	1	TEFLON		DIN00400-N/1 (H6485)	
4		INSULATOR	1	TEFLON		DIN00592-N/1 (H6450)	
3		CONTACT	1	PBR	Gold Plate	DCT00474-5/1 (E6456)	
2		CONTACT	1	BeCu	Gold Plate	DCT00509-5/1 (E6036)	
1	1-2	BODY (B)	1	MBsBD	Nickel Plate	DBB00094-5/1 (D6463A+D6463B)	DBD00675-3/1 (D6463B)
	1-1	BODY (A)	1	MBsBD	Nickel Plate		DBD00648-3/1 (D6463A)

대체가능재질	년월일	1990. 9. 28.	KJ COMTECH CO.,LTD. RF & MICROWAVE TECHNOLOGY Tel : 82-32-347-8015 Fax : 82-32-347-8017
공통공차 .* ±0.1 .** ±0.05	승인		
재질	검도		도명 BNC75-LJ-4R-R VER.0
열처리	제도		
보호피막처리	작성부서	연 구 소	A4 도번 CN01547-7/1
	척도 3/1	단위 mm 중량	K327-671-000