REVISION

REV	DESCRIPTION	DRAWN	APPR	DATE
IR	Initial Registration	E.H.KIM	S.J.YOUN	2008.03.12.
1	[설변No.200912-0009]업체요청(업체요청으로 인한 포장사양 추가)	I.C.KIM	Y.H.CHOI	2009.12.15.
2	[설변No.201003-0030]신뢰성 향상(INSULATOR 내부 단차 추가)	Y.H.CHOI	Y.H.CHOI	2010.03.25.
3	[설변No.201102-0003]업체요청(FERRULE, OCNTACT 구성 삭제)	I.C.KIM	Y.H.CHOI	2011.02.11.
4	[설변No.201204-0003]신뢰성 향상(내경부 쇼트방지 홈 추가)	M.H.SONG	I.C.KIM	2012.04.10.
5	[설변No.201507-0025] BeCu C17300에서 BeCu C17200으로 재질 변경	H.J.LEE	I.C.KIM	2015.07.24.

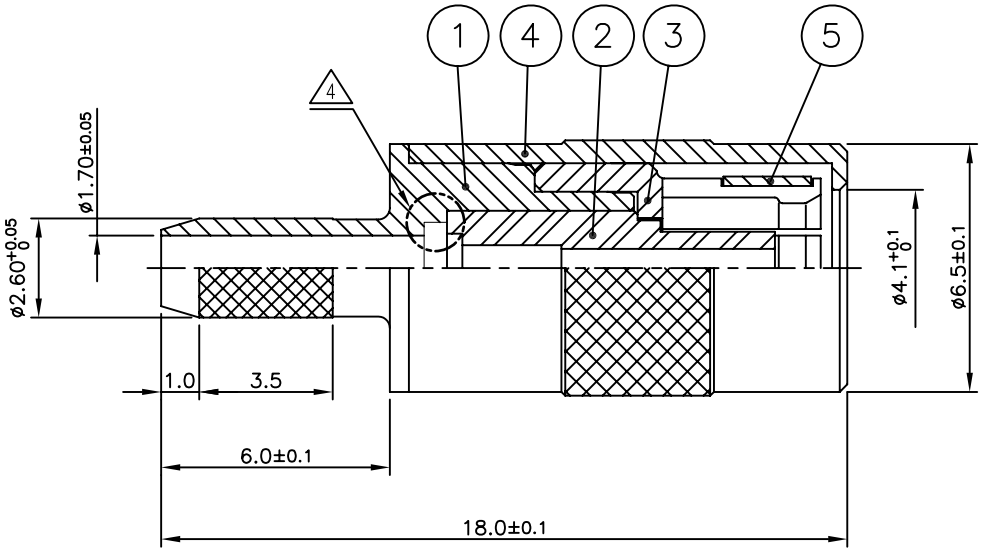

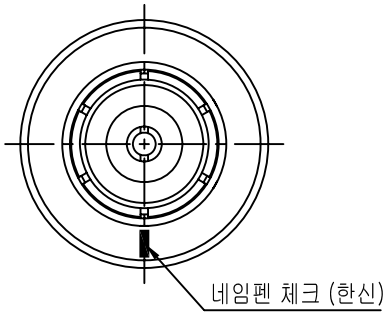

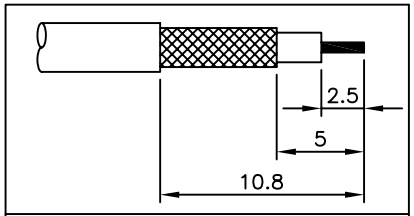

CABLE STRIPPING

주 기

1. 상대물과의 삽입력과 이탈력 (상대물과 Mating 5회 이후 측정치)
   - 삽입력 : 2~4Kgf
   - 이탈력 : 5~8Kgf
2. 상대물 Jack 외경 ϕ3.64~3.67이며 MAX쪽으로 관리하도록 되어있음.
3. 도금 사양
   내장용(실내)
   - Nickel Plate : 5㎛ 이상 (BODY, JACK, CAP)
   - Gold Plate : 0.4㎛ 이상 (CONTACT)
4. 포장 사양 (1)
   - 품번⑥번 포장봉투에 완제품 100EA 포장
5. 인쇄 사양
   - 품번⑥번 인쇄시 테두리, 글씨 파랑색으로 할것.

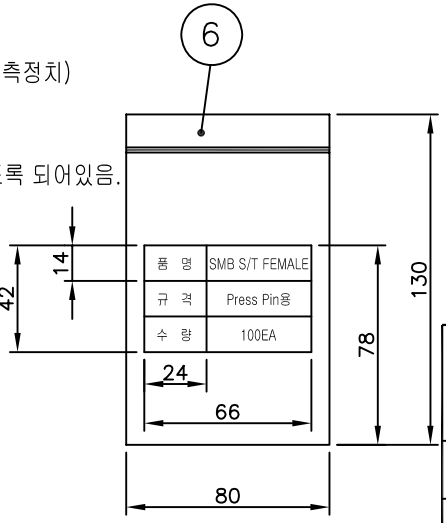

	NO.	DESCRIPTION	Q'TY	MATERIAL	PLATING	CODE
	6	포장봉투	1	Polyester		DVB00028-N/1
5	5	SPRING RING	1	BeCu C17200	Copper Plate	DSR00009-5/1
	4	CAP	1	MBsBD C3604BD-F	Nickel Plate 5㎛이상	DCU00033-5/1
	3	JACK	1	MBsBD C3604BD-F	Nickel Plate 5㎛이상	DJA00028-5/1
2	2	INSULATOR	1	PTFE		DIN01756-N/1
3	~~3~~	~~FERRULE~~	~~1~~	MBsBD C3604BD-F	Nickel Plate 5㎛이상	~~DFE00034-5/2~~
3	~~2~~	~~CONTACT~~	~~1~~	PBR C5210R-H	Gold Plate 0.04㎛이상	~~DCT01324-5/1~~
4	1	BODY	1	MBsBD C3604BD-F	Nickel Plate 5㎛이상	DBD00484-5/1

TOLERANCE	Decimal ±0.1	DATE	2015. 07. 24.
	Angle ±1°	APPROVED BY	I.C.KIM
MATERIAL	-	CHECKED BY	S.M.LEE
		DRAWN BY	H.J.LEE
FINISH	-	SCALE 5/1	UNIT mm

KJ COMTECH
KJ COMTECH CO.,LTD.
RF & MICROWAVE TECHNOLOGY
Tel : 82-32-347-8015
Fax : 82-32-347-8017

TITLE SMB50 CABLE PS RG316(PRESS) SMB S/T FE MALE (신형)

A4 | DWG NO. CN01526-7/2 | REVISION 5 | SHEET 1 of 1