기공 / ST										
ST(기존)										
ST(개선)										

수 정 내 용

부호	내 용	수정자	승인자	년 월 일
1	(설변처리No.201202-0002) (BODY 내부 낚시바늘 추가)	김인철	윤재호	2012. 02. 08.

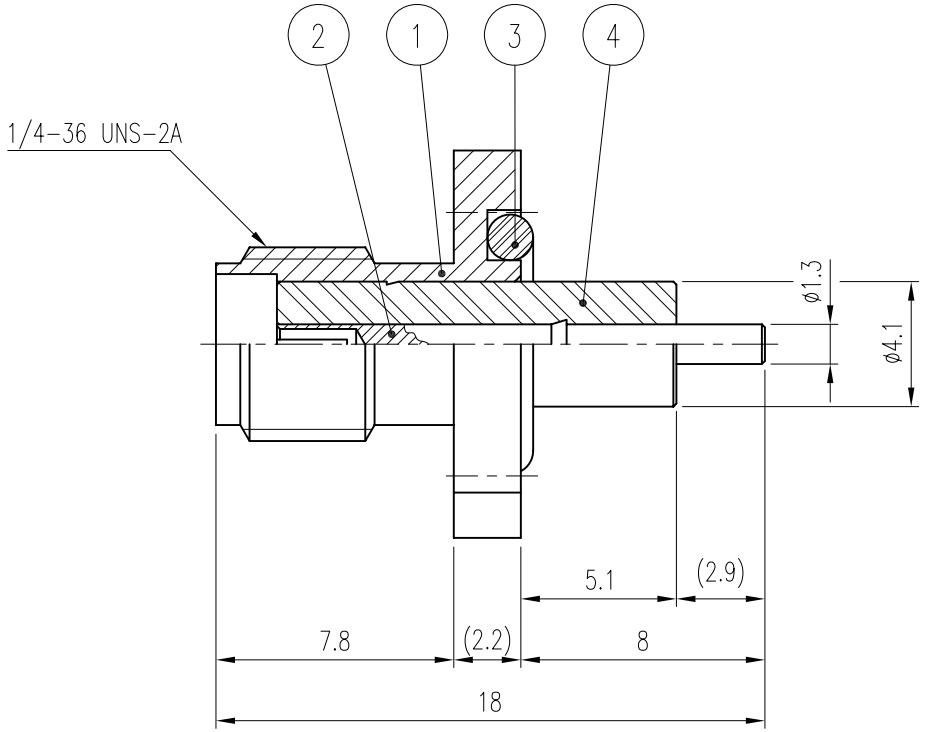

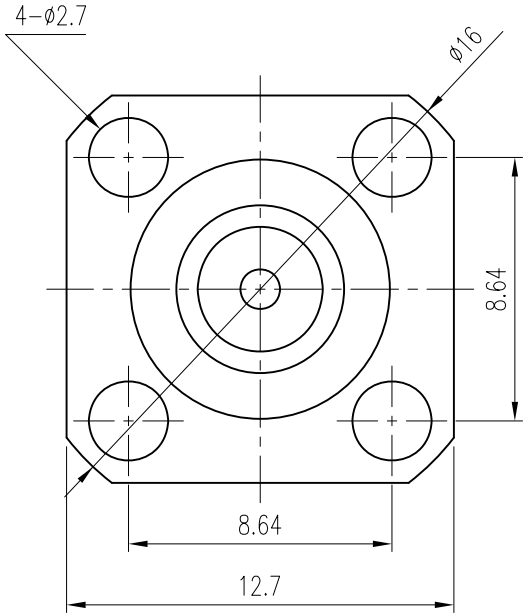

품번	품 명	수량	재 질	표면처리	비 고
4	INSULATOR	1	TEFLON		DIN01377-N/1
3	GASKET	1	SILICONE RUB		DGK00020-N/1
2	CONTACT	1	MBsBD	Gold Plate	DCT01319-5/1
1	BODY	1	MBsBD	Gold Plate	DBD00362-5/1

1

대체가능제질

공통공차
.* ±0.1
.** ±0.05

재질 _____

열처리 _____

보호피막처리 _____

년월일 2012. 2. 8.

승인 J. H. YOUN

검도

제도 I. C. KIM

작성부서 연 구 소

척도 4/1 단위 mm 중량 ___

KJ COMTECH

KJ COMTECH CO.,LTD.

RF & MICROWAVE TECHNOLOGY
Tel : 82-32-347-8015
Fax : 82-32-347-8017

도명 SMA-J-H4-R

A4

도번 CN01433-7/1

K314-496-002