ST \ 가공	CNC	자동선반	후가공	1	2	3	4	5	6	7	8	9	10
ST(기존)													
ST(개선)													

수 정 내 용

부호	내 용	수정자	승인자	년 월 일
1	업체 사양변경	이상윤	김기영	2001. 2. 3.

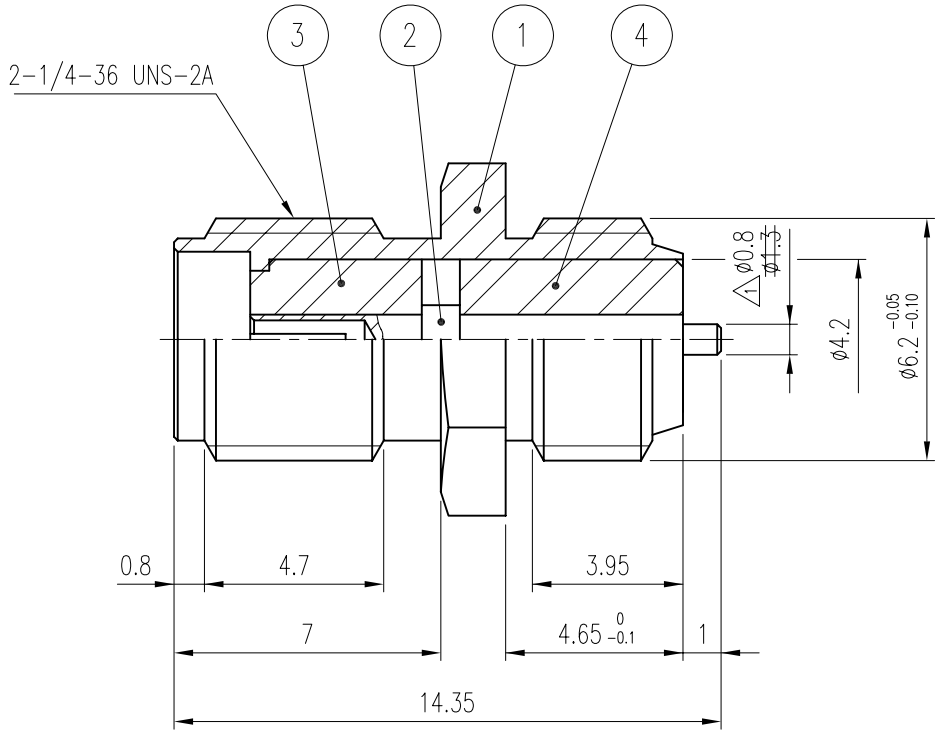

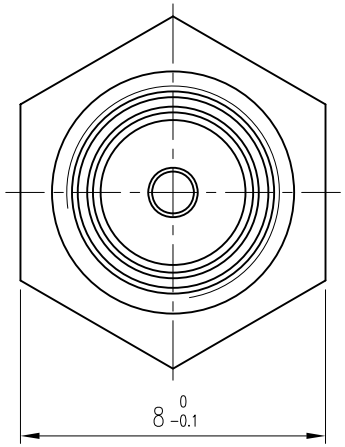

품번	품 명	수량	재 질	표면처리	비 고
4	INSULATOR	1	TEFLON		DIN00150-N/1
3	INSULATOR	1	TEFLON		DIN00207-N/1
2	CONTACT	1	BeCu	Gold Plate	DCT00167-5/1
1	BODY	1	MBsBD	Nickel Plate	DBD00316-5/1

대체가능재질

공통공차 소수 각도 분수

재질

열처리

보호피막처리

년월일 2000. 8. 7.

승인

검도

제도

직성부서 연 구 소

척도 5/1 단위 mm 중량

KJ COMTECH
KJ COMTECH CO.,LTD.
RF & MICROWAVE TECHNOLOGY
Tel : 82-32-347-8015
Fax : 82-32-347-8017

도명 SMA-J-BR

A4

도번 CN01391-7/1

K314-516-003