가공 / ST										
ST(기존)										
ST(개선)										

수 정 내 용

부호	내 용	수정자	승인자	년 월 일

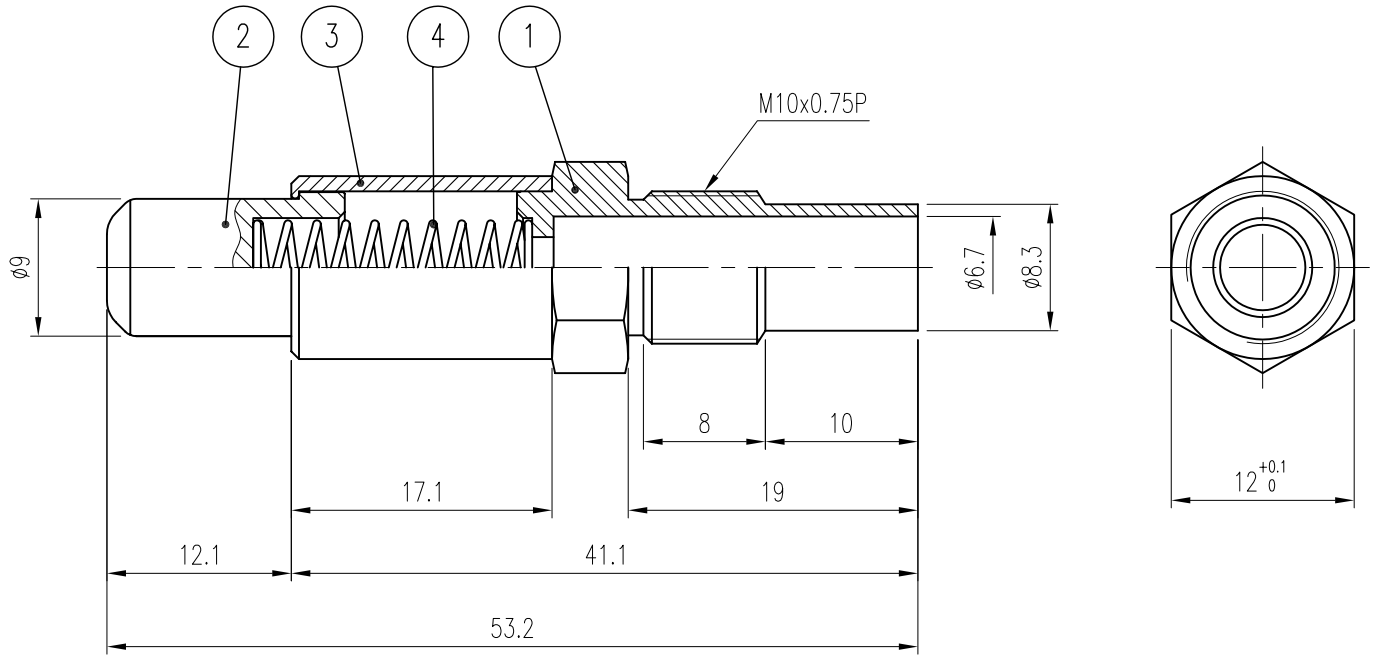

품번	품 명	수량	재 질	표면처리	비 고
4	SPRING	1	SUS304		DSR01058-5/1 (RF116)
3	CAP	1	MBsBD	Nickel Plate	DCV00047-5/1 (KF114)
2	BODY	1	MBsBD	Gold Plate	DBD01845-5/1 (DF142)
1	BODY	1	MBsBD	Nickel Plate	DBD01844-5/1 (DF141)

대체가능재질

공통공차
.* ±0.1
.** ±0.05

재질

열처리

보호피막처리

년월일	2007. 9. 21.
승인	
검도	
제도	
검도	
작성부서	연 구 소
척도	2/1
단위	mm
중량	—

KJ COMTECH
KJ COMTECH CO.,LTD.
RF & MICROWAVE TECHNOLOGY
Tel : 82-32-347-8015
Fax : 82-32-347-8017

도명 측정용 ADAPTOR VER.0

A4

도번 CN01299-7/1

K750-970-000