가공 / ST													
ST(기존)													
ST(개선)													

수 정 내 용

부호	내 용	수정자	승인자	년 월 일

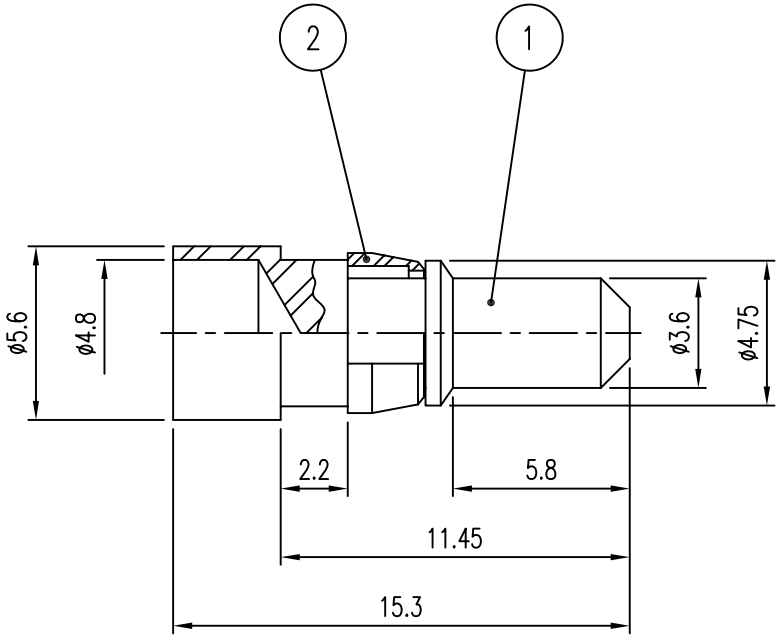

품번	품 명	수량	재 질	표면처리	비 고
2	SPRING RING	1	BeCu	Nickel Plate	DSR00031-5/1 (RB001)
1	BODY	1	MBsBD	Gold Plate	DBD01195-5/1 (DB029)

대체가능재질

공통공차

소수 각도 분수

재질

열처리

보호피막처리

년월일 1998. 3. 14.

승인

검도

제도

작성부서 연 구 소

척도 4/1 단위 mm 중량 ___

KJ COMTECH

KJ COMTECH CO.,LTD.

RF & MICROWAVE TECHNOLOGY
Tel : 82-32-347-8015
Fax : 82-32-347-8017

도명 POWER-PS

A4

도번 CN01276-7/1

K385-832-000