| 기종 / ST | | | | | | | | | | |
|---|---|---|---|---|---|---|---|---|---|---|
| | | | | | | | | | | |
| ST(기존) | | | | | | | | | | |
| ST(개선) | | | | | | | | | | |

## 수 정 내 용

| 부호 | 내 용 | 수정자 | 승인자 | 년 월 일 |
|---|---|---|---|---|
| | | | | |
| | | | | |

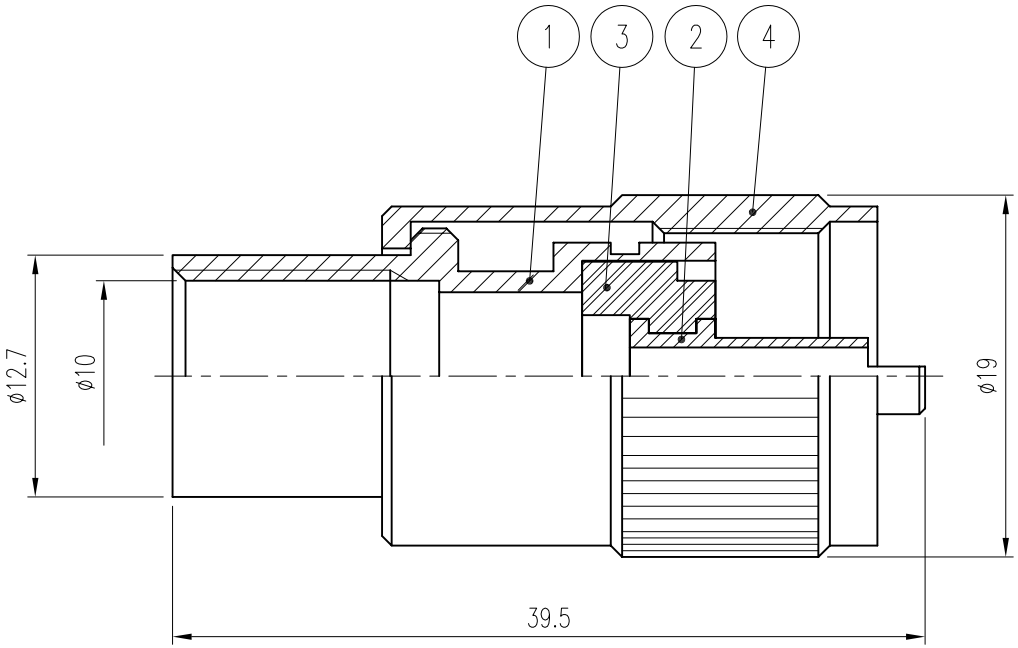


| 품번 | 품 명 | 수량 | 재 질 | 표면처리 | 비 고 |
|---|---|---|---|---|---|
| 4 | CAP | 1 | MBsBD | Nickel Plate | DCU00052-5/1 (K9001) |
| 3 | INSULATOR | 1 | 백크라이트 (EPOXI) | 녹색 | DIN00620-N/1 (H9001) |
| 2 | CONTACT | 1 | MBsBD | Silver Plate (5㎛) | DCT00614-5/1 (E9001) |
| 1 | BODY | 1 | MBsBD | Nickel Plate | DBD01425-5/1 (D9001) |

대체가능재질

공통공차
.* ±0.1
.** ±0.05

재질 _____

열처리 _____

보호피막처리 _____

년월일 2001. 6. 7.

승인

검도

제도

작성부서 연 구 소

척도 3/1 단위 mm 중량 ___

KJ COMTECH

KJ COMTECH CO.,LTD.

RF & MICROWAVE TECHNOLOGY
Tel : 82-32-347-8015
Fax : 82-32-347-8017

도명 UHF-PS-7C-2V PL-259

A4

도번 CN01257-7/1

K351-004-000