ST \ 가공										
ST(기존)										
ST(개선)										

수 정 내 용				
부호	내 용	수정자	승인자	년 월 일

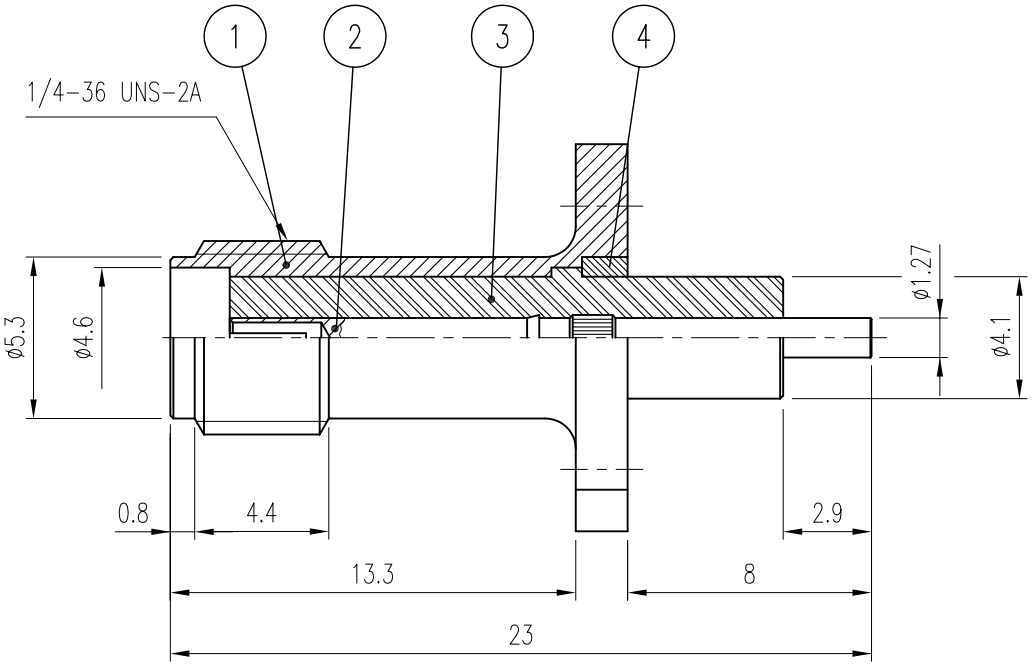

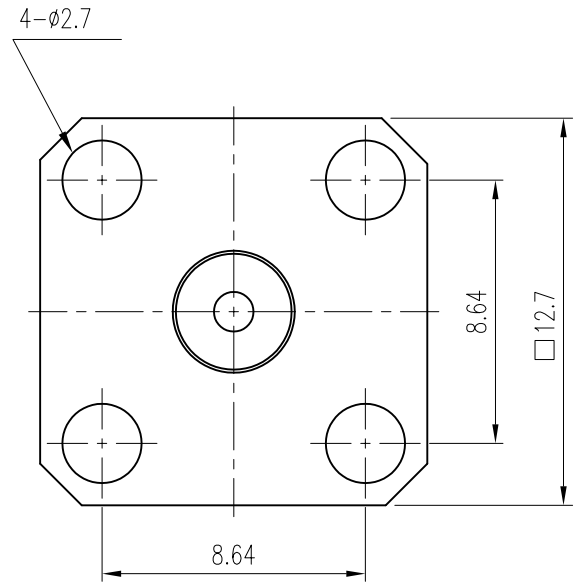

품번	품 명	수량	재 질	표면처리	비 고
4	RING	1	MBsBD	Gold Plate	DCV00036-5/1 (L2042)
3	INSULATOR	1	TEFLON		DIN01188-N/1 (H2382)
2	CONTACT	1	BeCu	Gold Plate	DCT01396-5/1 (E2571)
1	BODY	1	MBsBD	Gold Plate	DBD01798-5/1 (D2554)

대체가능재질

공통공차
.* ±0.1
.** ±0.05

재질

열처리

보호피막처리

년월일 2007. 8. 3.

승인

검도

제도

작성부서 연 구 소

척도 4/1 단위 mm 중량 —

KJ COMTECH
KJ COMTECH CO.,LTD.
RF & MICROWAVE TECHNOLOGY
Tel : 82-32-347-8015
Fax : 82-32-347-8017

도명 SMA-J-H4-R VER.0

A4

도번 CN01235-7/1

K314-480-051