기공 / ST										
ST(기존)										
ST(개선)										

수 정 내 용				
부호	내 용	수정자	승인자	년 월 일

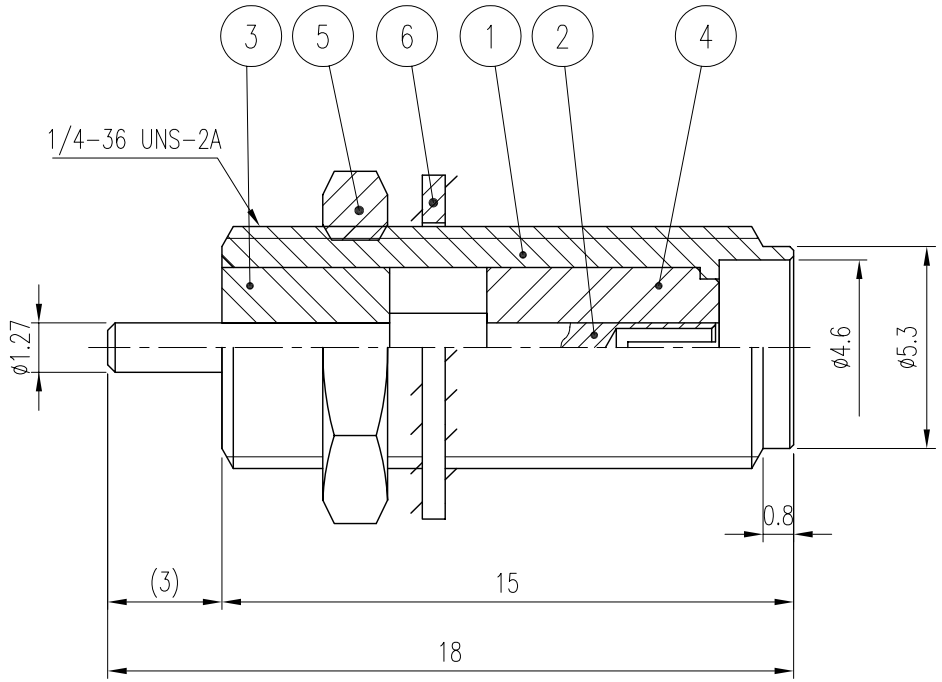

품번	품 명	수량	재 질	표면처리	비 고
6	WASHER	1	BsS	Nickel Plate(무광)	DWA00003-5/2 (Q2003)
5	NUT	1	MBsBD	Nickel Plate(무광)	DNT00025-5/3 (N2008)
4	INSULATOR	1	TEFLON		DIN01166-N/1 (H2276)
3	INSULATOR	1	TEFLON		DIN01165-N/1 (H2390)
2	CONTACT	1	BeCu	Gold Plate	DCT01365-5/1 (E2579)
1	BODY	1	MBsBD	Nickel Plate(무광)	DBD01727-5/1 (D2560)

대체가능재질

공통공차
.* ±0.1
.** ±0.05

재질 _____

열처리 _____

보호피막처리 _____

년월일 2007. 9. 6.

승인

검도

제도

작성부서 연 구 소

척도 4/1 단위 mm 중량 ___

KJ COMTECH
KJ COMTECH CO.,LTD.
RF & MICROWAVE TECHNOLOGY
Tel : 82-32-347-8015
Fax : 82-32-347-8017

도명 SMA-J-BR VER.0

A4

도번 CN01199-7/1

K314-511-002