기공 / ST										
ST(기존)										
ST(개선)										

수 정 내 용

부호	내 용	수정자	승인자	년 월 일

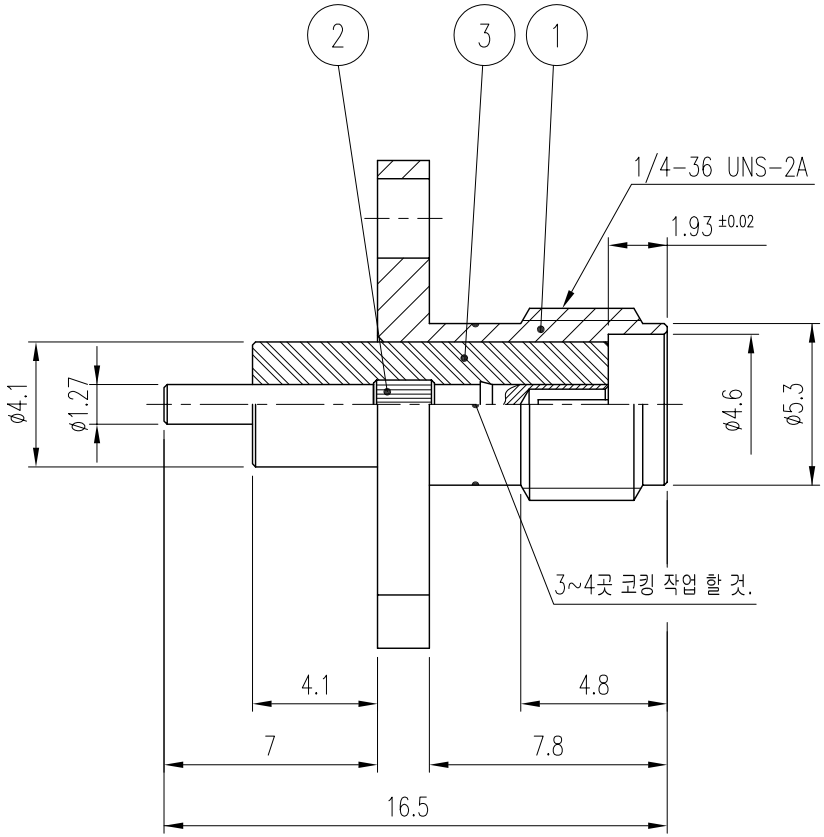

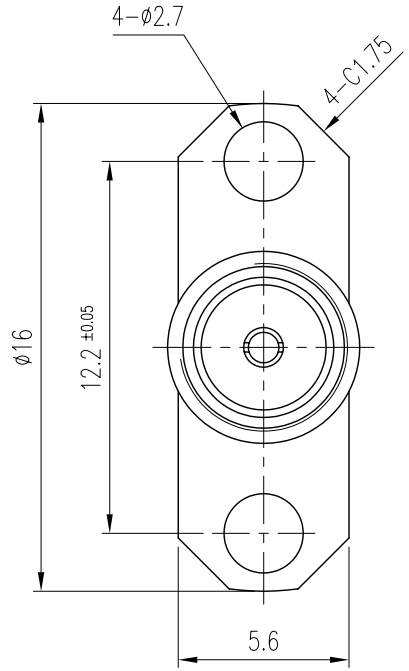

품번	품 명	수량	재 질	표면처리	비 고
3	INSULATOR	1	TEFLON		DIN00178-N/1(H2317)
2	CONTACT	1	BeCu	Gold Plate	DCT01364-5/1
1	BODY	1	MBsBD	Gold Plate	DBD00347-5/1(D2036)

대체가능재질

공통공차
.* ±0.1
.** ±0.05

재질

열처리

보호피막처리

년월일 2008. 1. 21.

승인

검도

제도

작성부서 연 구 소

척도 4/1 단위 mm 중량

KJ COMTECH

KJ COMTECH CO.,LTD.

RF & MICROWAVE TECHNOLOGY
Tel : 82-32-347-8015
Fax : 82-32-347-8017

도명 SMA-J-H2-R VER.0

A4

도번 CN01193-7/1