ST \ 기종										
ST(기존)										
ST(개선)										

수 정 내 용

부호	내 용	수정자	승인자	년 월 일

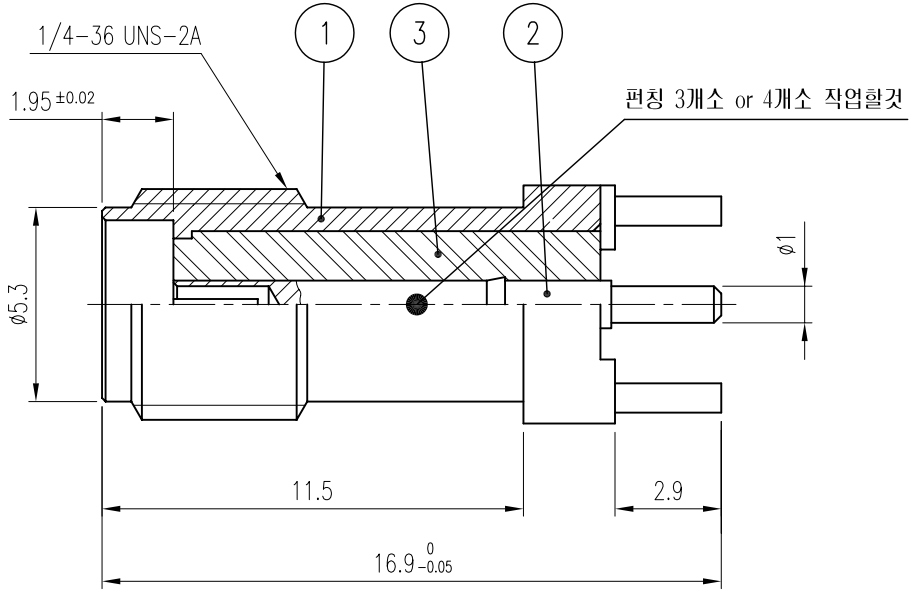

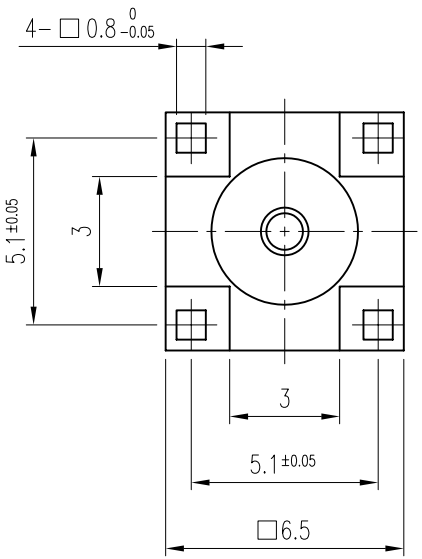

3	INSULATOR	1	TEFLON		DIN01153-N/1
2	CONTACT	1	BeCu	Gold Plate	DCT01350-5/1
1	BODY	1	MBsBD	Gold Plate	DBD01758-5/1
품번	품 명	수량	재 질	표면처리	비 고

대체가능제질

공통공차
.* ±0.1
.** ±0.05

재질 _____

열처리 _____

보호피막처리 _____

년월일	2008. 1. 15.
승인	
검도	
제도	
작성부서	연 구 소
척도	4/1
단위	mm
중량	—

KJ COMTECH
KJ COMTECH CO.,LTD.

RF & MICROWAVE TECHNOLOGY
Tel : 82-32-347-8015
Fax : 82-32-347-8017

도명 SMA-J-4R-R

A4

도번 CN01187-7/1