ST \ 가공										
ST(기존)										
ST(개선)										

수 정 내 용

부호	내 용	수정자	승인자	년 월 일

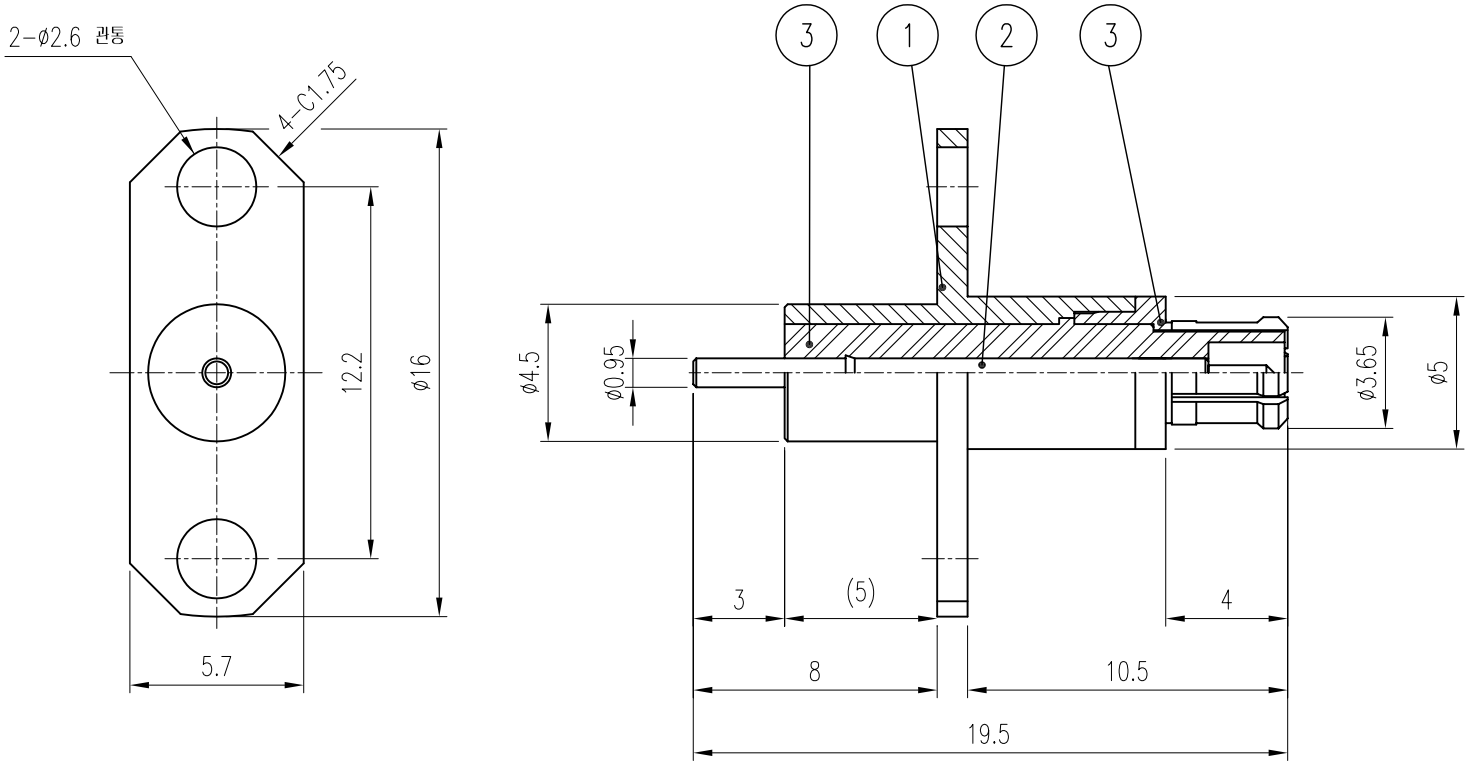

품번	품 명	수량	재 질	표면처리	비 고
4	JACK	1	BeCu	Gold Plate	DJA00093-5/1 (J1023)
3	INSULATOR	1	TEFLON		DIN01142-N/1 (H1186)
2	CONTACT	1	MBsBD	Gold Plate	DCT01336-5/1 (E1207)
1	BODY	1	MBsBD	Gold Plate	DBD01745-5/1 (D1190)

대체가능재질

공통공차
·* ±0.1
·** ±0.05

재질

열처리

보호피막처리

년월일 2007. 7. 12.

승인

검도

제도

작성부서 연 구 소

척도 4/1 단위 mm 중량

KJ COMTECH
KJ COMTECH CO.,LTD.

RF & MICROWAVE TECHNOLOGY
Tel : 82-32-347-8015
Fax : 82-32-347-8017

도명 MCX-P-H2-R VER.0

A4

도번 CN01166-7/1

K313-490-002