가공 / ST										
ST(기존)										
ST(개선)										

수 정 내 용

부호	내 용	수정자	승인자	년 월 일

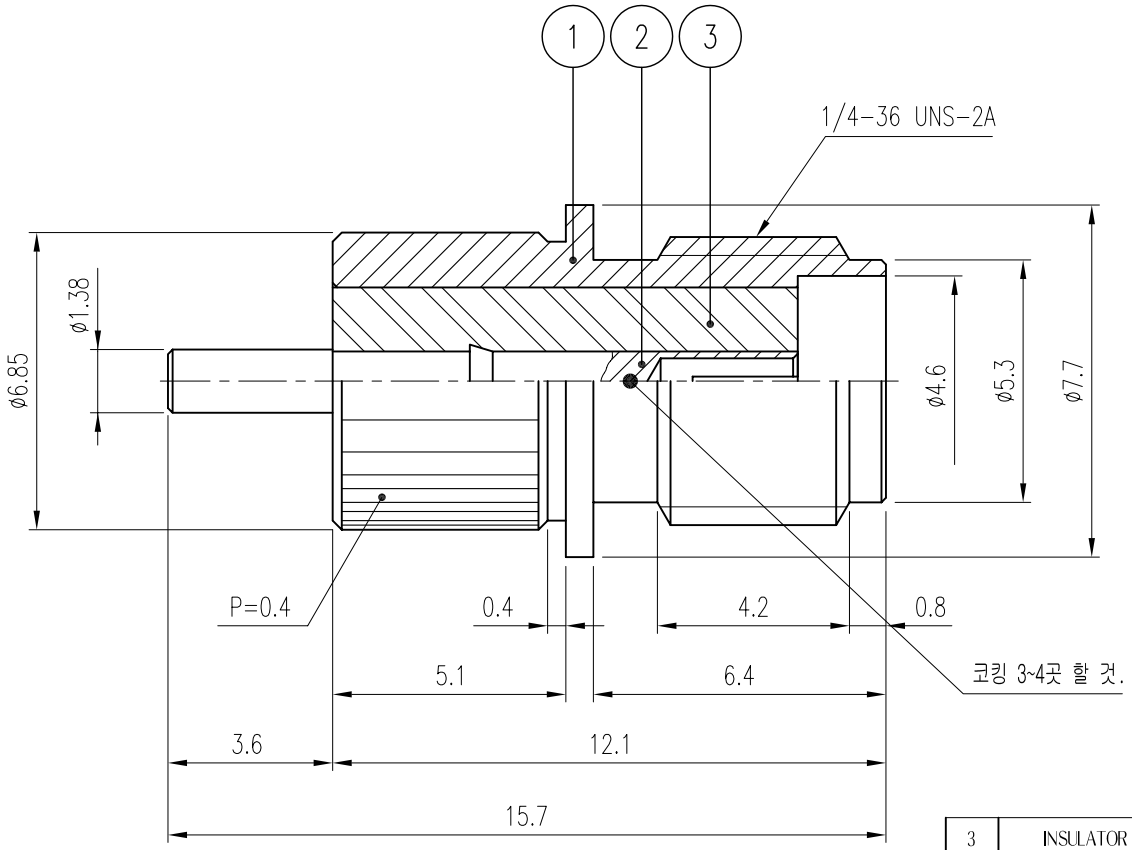

품번	품 명	수량	재 질	표면처리	비 고
3	INSULATOR	1	TEFLON		DIN00174-N/1 (H2326)
2	CONTACT	1	BeCu	유광 Gold Plate	DCT00242-5/1 (E2490)
1	BODY	1	SUS 303	부동태 처리	DBD00339-5/1 (D2465)

대체가능재질

공통공차 소수 각도 분수

재질

열처리

보호피막처리

년월일 2006. 1. 13.

승인

검도

제도

검도

작성부서 연 구 소

척도 6/1 단위 mm 중량

KJ COMTECH

KJ COMTECH CO.,LTD.

RF & MICROWAVE TECHNOLOGY
Tel : 82-32-347-8015
Fax : 82-32-347-8017

도명 SMA-J-BR VER.0

A4

도번 CN01165-7/1

K314-532-003