가공 / ST										
ST(기존)										
ST(개선)										

수 정 내 용

부호	내 용	수정자	승인자	년 월 일
1	기타 (설변No.연구2007-144) (임피던스 75->50ohm 으로 변경 및 pin 내경 변경)	김인철	윤상진	2007. 8. 29.

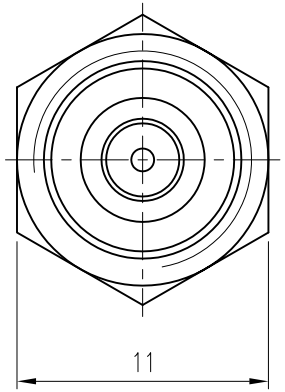

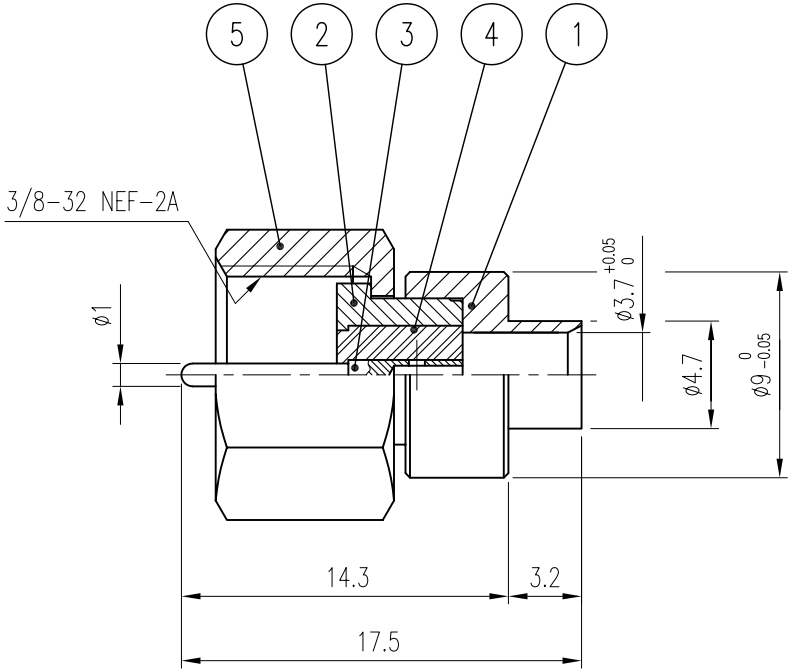

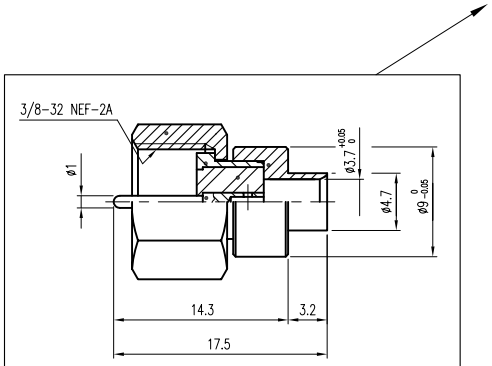

설변전 VER.0 △1

	품번	품 명	수량	재 질	표면처리	비 고
	5	CAP	1	MBsBD	Nickel Plate	DCU00071-5/1 (KH005)
△1	4	INSULATOR	1	TEFLON		DIN00801-N/1 (HH112)
△1	3	CONTACT	1	MBsBD	Gold Plate	DCT00826-5/1 (EH127)
△1	2	BODY (B)	1	MBsBD	Gold Plate	DBD01731-5/1 (DH191) ~~DH185 B~~
	1	BODY (A)	1	MBsBD	Gold Plate	DBD01018-5/1 (DH185 A)

대체가능재질

공통공차
.* ±0.1
.** ±0.05

재질

열처리

보호피막처리

년월일 2005. 4. 6.

승인

검도

제도

작성부서 연 구 소

척도 8/1 단위 mm 중량

KJ COMTECH
KJ COMTECH CO.,LTD.
RF & MICROWAVE TECHNOLOGY
Tel : 82-32-347-8015
Fax : 82-32-347-8017

도명 F-PS-141 VER.1

A4

도번 CN01147-7/1

K640-310-001