가공 / ST										
ST(기존)										
ST(개선)										

수 정 내 용

부호	내 용	수정자	승인자	년 월 일
1	기타 [설변No.연구2006-095] (PIN 빼짐 방지 낚시바늘 추가삽입)	김인철	최충락	2006. 4. 17.

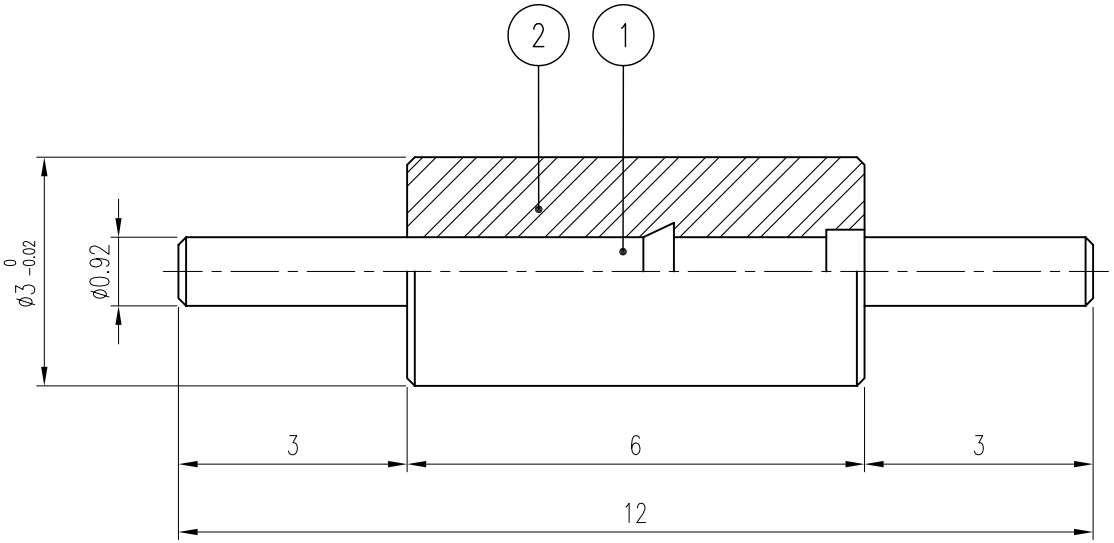

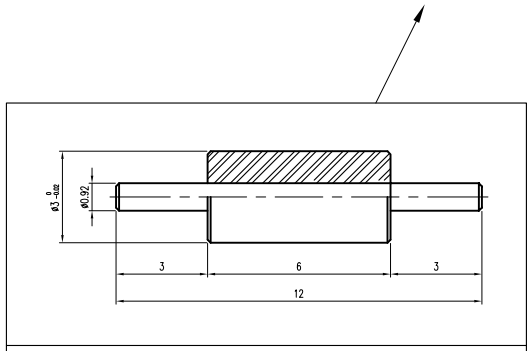

1 설변전 VER.0

품번	품 명	수량	재 질	표면처리	비 고
2	INSULATOR	1	TEFLON		H1169 (DIN00919-N/1)
1	CONTACT	1	MBsBD	Gold Plate	E1188 (DCT00976-5/1)

1

대체가능재질

공통공차 소수 각도 분수

재질

열처리

보호피막처리

년월일 2005. 6. 7.

승인

검도

제도

작성부서 연 구 소

척도 7/1 단위 mm 중량 —

KJ COMTECH
KJ COMTECH CO.,LTD.
RF & MICROWAVE TECHNOLOGY
Tel : 82-32-347-8015
Fax : 82-32-347-8017

도명 부싱 VER.1

A4

도번 CN01139-7/1

K313-312-009