ST \ 가공										
ST(기존)										
ST(개선)										

수 정 내 용

부호	내 용	수정자	승인자	년 월 일

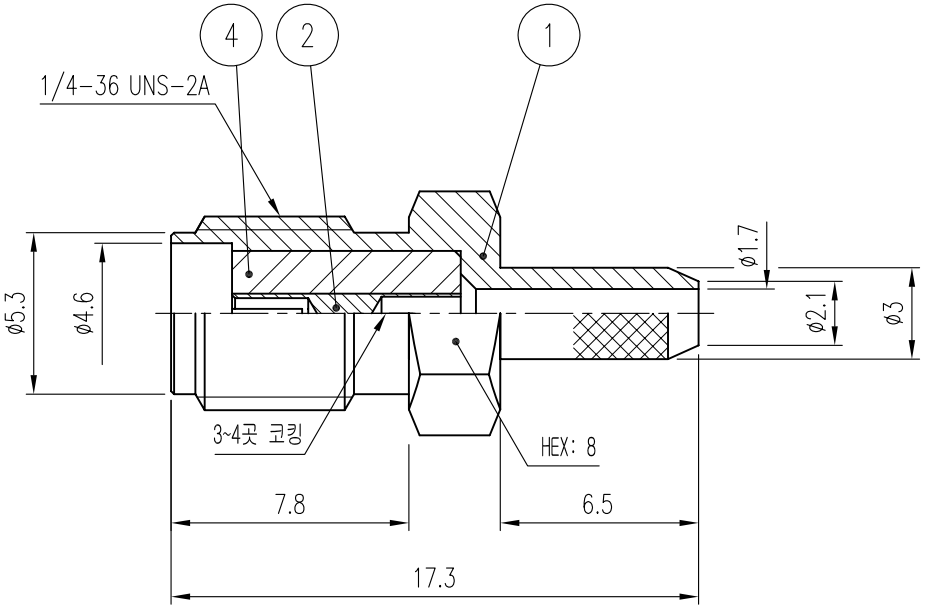

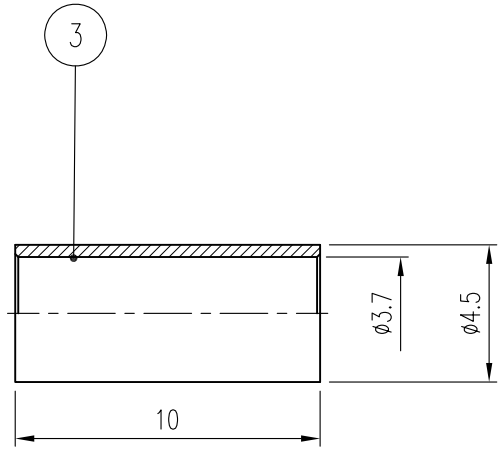

주 기

1. 표기 된 부분 1 곳을 코킹 한다.

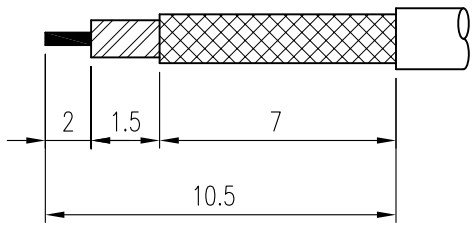

CABLE 탈피도

품번	품 명	수량	재 질	표면처리	비 고
4	FERRULE	1	MBsBD	Nickel Plate	DFE00043-5/1 (F6007)
3	INSULATOR	1	TEFLON		DIN00090-N/1 (H2019)
2	CONTACT	1	BeCu	Gold Plate	DCT01351-5/1
1	BODY(A)	1	MBsBD	Nickel Plate	DBD01744-5/1

대체가능재질

공통공차
.* ±0.1
.** ±0.05

재질

열처리

보호피막처리

년월일 2008. 1. 3.

승인

검도

재도

작성부서 연 구 소

척도 5/1 단위 mm 중량

KJ COMTECH
KJ COMTECH CO.,LTD.
RF & MICROWAVE TECHNOLOGY
Tel : 82-32-347-8015
Fax : 82-32-347-8017

도명 SMA-JC-FUJIKURA VER.0

A4

도번 CN01131-7/1