기종 / ST										
ST(기존)										
ST(개선)										

수 정 내 용				
부호	내 용	수정자	승인자	년 월 일

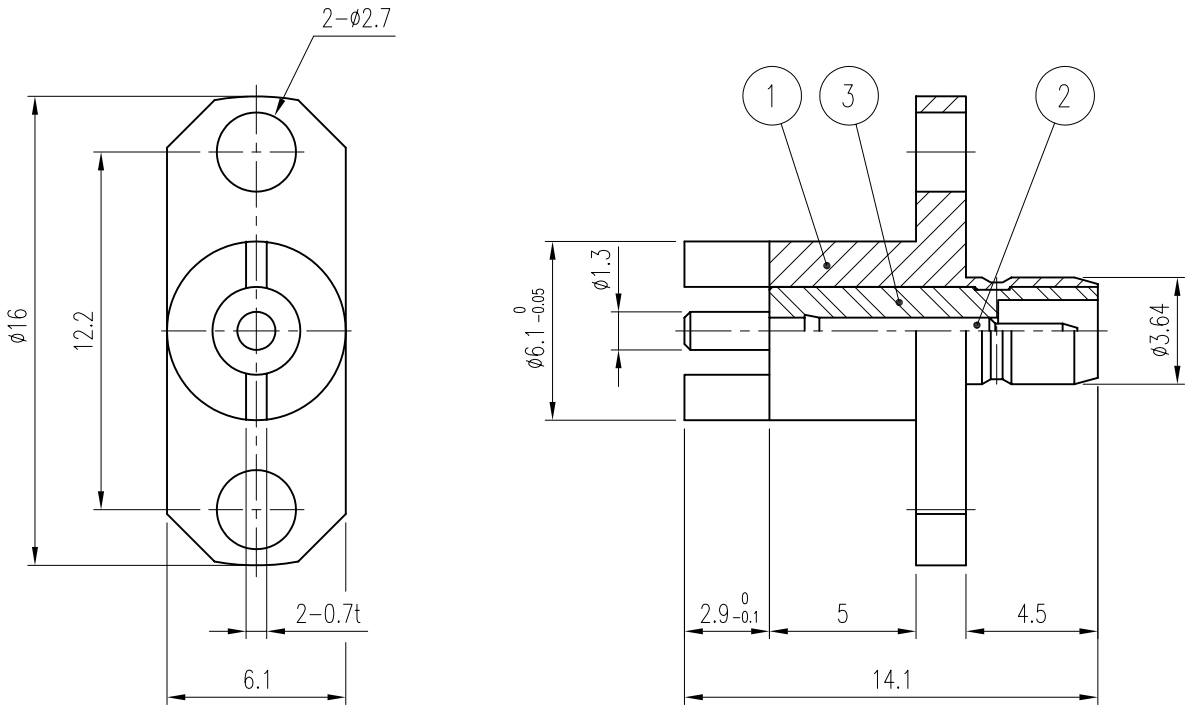

3	INSULATOR	1	TEFLON		DIN00296-N/1 (H3147)
2	CONTACT	1	MBsBD	Gold Plate	DCT01306-5/1
1	BODY	1	MBsBD	Gold Plate	DBD01668-5/1
품번	품 명	수량	재 질	표면처리	비 고

대체가능재질

공통공차
:* ±0.1
:** ±0.05

재질

열처리

보호피막처리

년월일 2007. 12. 07.

승인

검도

제도

직성부서 연 구 소

척도 1.5/1 단위 mm 중량

KJ COMTECH
KJ COMTECH CO.,LTD.
RF & MICROWAVE TECHNOLOGY
Tel : 82-32-347-8015
Fax : 82-32-347-8017

도명 SMB-J-H2-2R-R VER.0

A4

도번 CN01107-7/1