ST \ 가공										
ST(기존)										
ST(개선)										

수 정 내 용

부호	내 용	수정자	승인자	년 월 일
IR	Initial Registration			2004. 07. 22.
OR	소립장 향장[설변NO.201003-0018] CONTACT 설변 으로 인한 변경	강동우	최영호	2010. 03. 17.

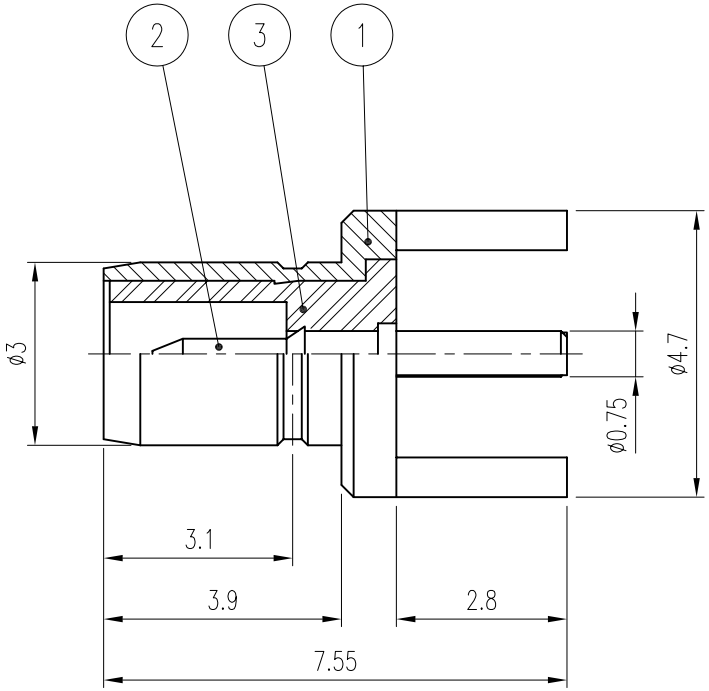

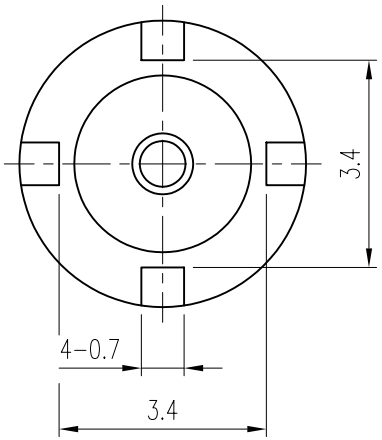

ELECTRICAL DATA

1. FREQUENCY RANGE : DC ~ 3GHz
2. IMPEDANCE : 50Ω NOMINAL
3. V.S.W.R : 1.2 MAX

MECHANICAL DATA

1. DURABILITY (MATING) : 500 CYCLE

ENVIRONMENTAL DATA

1. TEMPERATURE RANGE : -40℃ TO +125°

품번	품 명	수량	재 질	표면처리	비 고
3	INSULATOR	1	TEFLON		DIN01119-N/1 (HT006)
OR 2	CONTACT	1	MBsBD	Gold Plate	DCT01304-5/1 (ET006)
1	BODY	1	MBsBD	Gold Plate	DBD01665-5/1 (DT007)

대체가능재질

공통공차

소수	각도	분수
± 0.1		

재질

열처리

보호피막처리

년월일	2010. 03. 17.
승인	Y.H.CHOI
검도	I.C.KIM
제도	D.W.KANG
직성부서	연 구 소
척도	8/1
단위	mm
중량	—

KJ COMTECH
KJ COMTECH CO.,LTD.

RF & MICROWAVE TECHNOLOGY
Tel : 82-32-347-8015
Fax : 82-32-347-8017

도명 SMF-P-4R

A4

도번 CN01103-7/1

K322-479-002