ST \ 가공										
ST(기존)										
ST(개선)										

수 정 내 용

부호	내 용	수정자	승인자	년 월 일
1	BDOY 내부 낚시 바늘 추가	I.C.KIM		2019. 11. 26.
2	절연체 공용화로 인한 코드 변경	S.Y.EUN	I.C.KIM	2020. 12. 23.

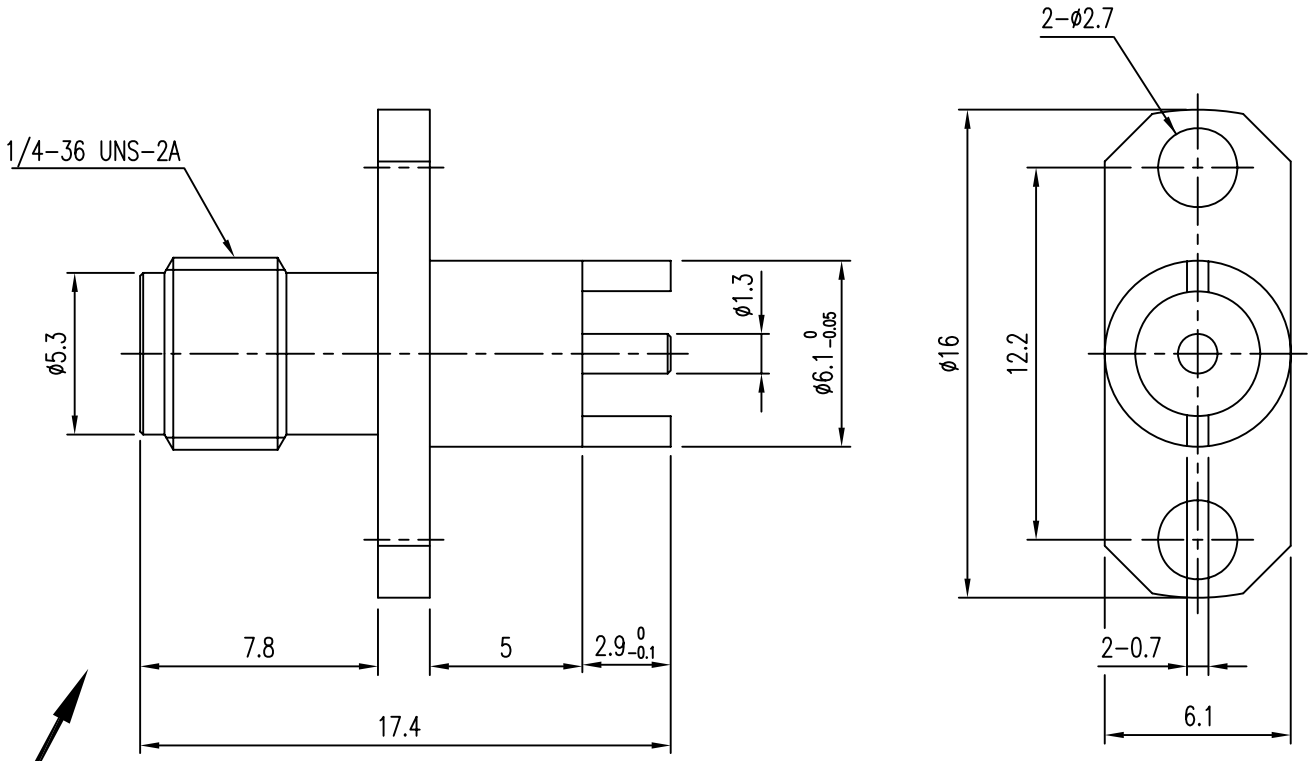

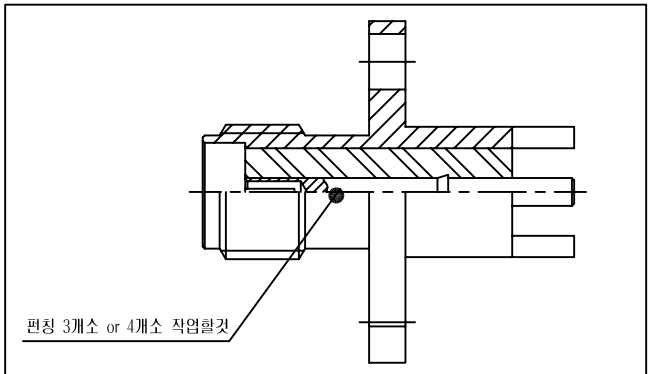

구도면 형상

■ Punch 재고 소진후 Hook로 변경

품번	품 명	수량	재 질	표면처리	비 고
3	INSULATOR	1	TEFLON		DIN02077-N/1 ~~DIN00088-N/1 (H2023)~~
2	CONTACT	1	BeCu C17300	Gold Plate	DCT00235-5/1 (E2453)
1	BODY	1	MBsBD C3604BD-F	Gold Plate	DBD00354-5/1 (D2423)

대체가능재질

공통공차 소수 각도 분수

재질

열처리

보호피막처리

년월일 2019. 11. 26.

승인

검도

제도 I.C.KIM

검도

작성부서 연 구 소

척도 NS 단위 mm 중량

KJ COMTECH
KJ COMTECH CO.,LTD.

RF & MICROWAVE TECHNOLOGY
Tel : 82-32-347-8015
Fax : 82-32-347-8017

도명 SMA50 SOLDER END JS-2H-2R

A4

도번 CN00974-7/1

K314-483-014