ST \ 가공	CNC	자동선반	후가공	1	2	3	4	5	6	7	8	9	10
ST(기존)													
ST(개선)													

수 정 내 용

부호	내 용	수정자	승인자	년 월 일
1	부적합개선[설변No.연구2007-040] (PIN높이개선을위한길이변경)	최유나	윤상진	2007. 2. 23.
2	기타[설변No.연구2007-114] (PIN 오므림 후 내경치수 명기 추기추가)	김인철	윤상진	2007. 6. 27.
3	소립성 향상[설변처리No.201204-0009] (BODY 내부 낚시바늘 추가 및 구성 PIN,절연체 길이 수정)	김인철	윤재호	2012. 4. 23.

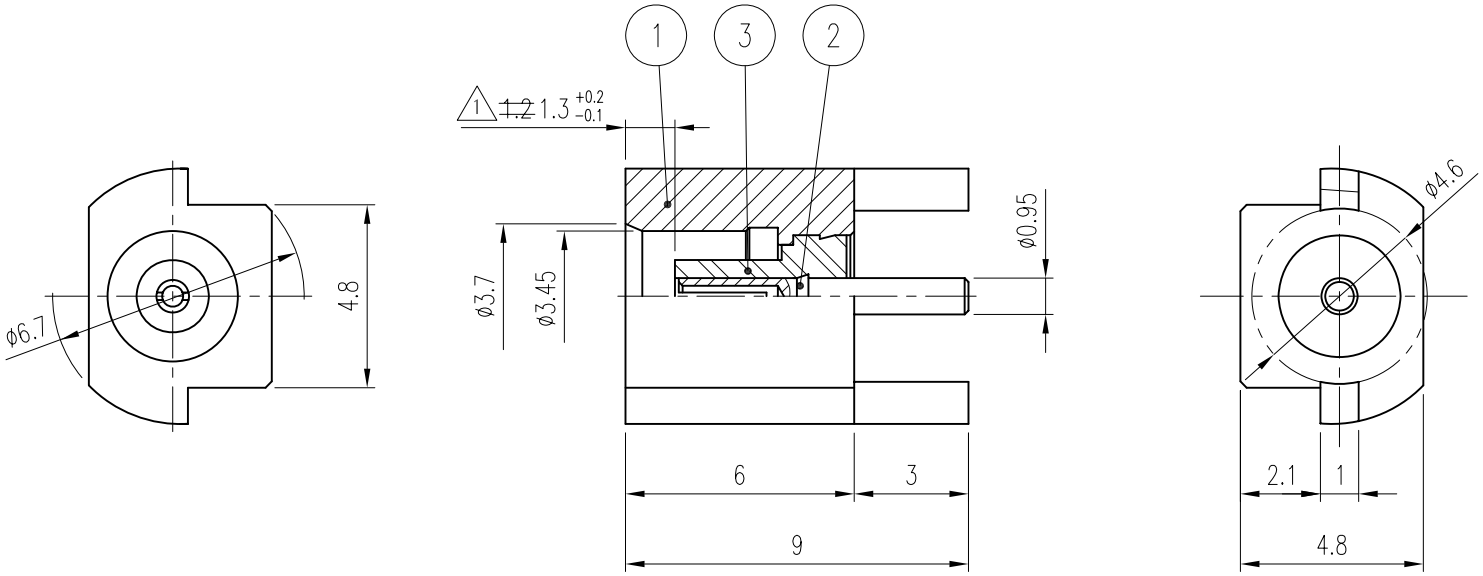

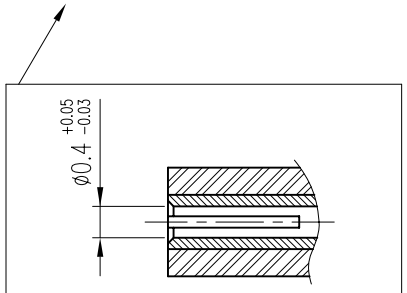

2 Dimension after making the PIN narrow.
A Magnification

2 *Note*

* *Refer to the magnification and manage the inner PIN's dimension as follow. Managed by ∅0.37 ~ ∅0.45 Based on Center ∅0.4*

* *TAPE & REEL TYPE KJ CODE (V1-001-47)*

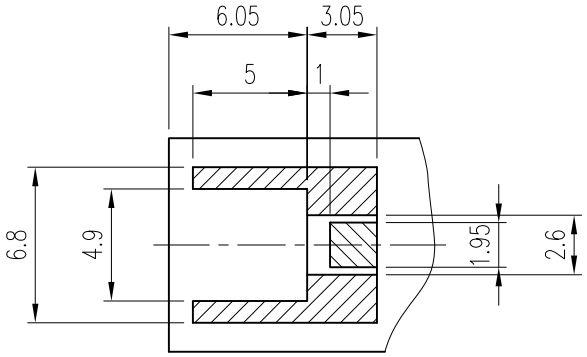

RECOMMENDED
MOUNTING HOLE

	품번	품 명	수량	재 질	표면처리	비 고
3 1	3	INSULATOR	1	TEFLON		DIN01099-N/2 ~~DIN01099-N/1~~
3 2 1	2	CONTACT	1	BeCu	Gold Plate	DCT01266-5/2 ~~DCT01266-5/1~~
3	1	BODY	1	MBsBD	Nickel Plate	DBD01615-5/1

대체가능재질	년월일	2012. 4. 23.	KJ COMTECH KJ COMTECH CO.,LTD. RF & MICROWAVE TECHNOLOGY Tel : 82-32-347-8015 Fax : 82-32-347-8017
공통공차 .* ±0.1 .** ±0.05	승인	J. H. YOUN	
	검도		도명 MCX-J-2R-R
재질	제도	I. C. KIM	
열처리	작성부서	연 구 소	A4 도번 CN00940-7/1
보호피막처리	척도 5/1	단위 mm	중량 — K313-311-012