ST \ 가공										
ST(기존)										
ST(개선)										

수 정 내 용

부호	내 용	수정자	승인자	년 월 일
1	BODY CODE 변경(D6091->D6145)	김은희	안병호	2004. 2. 4.

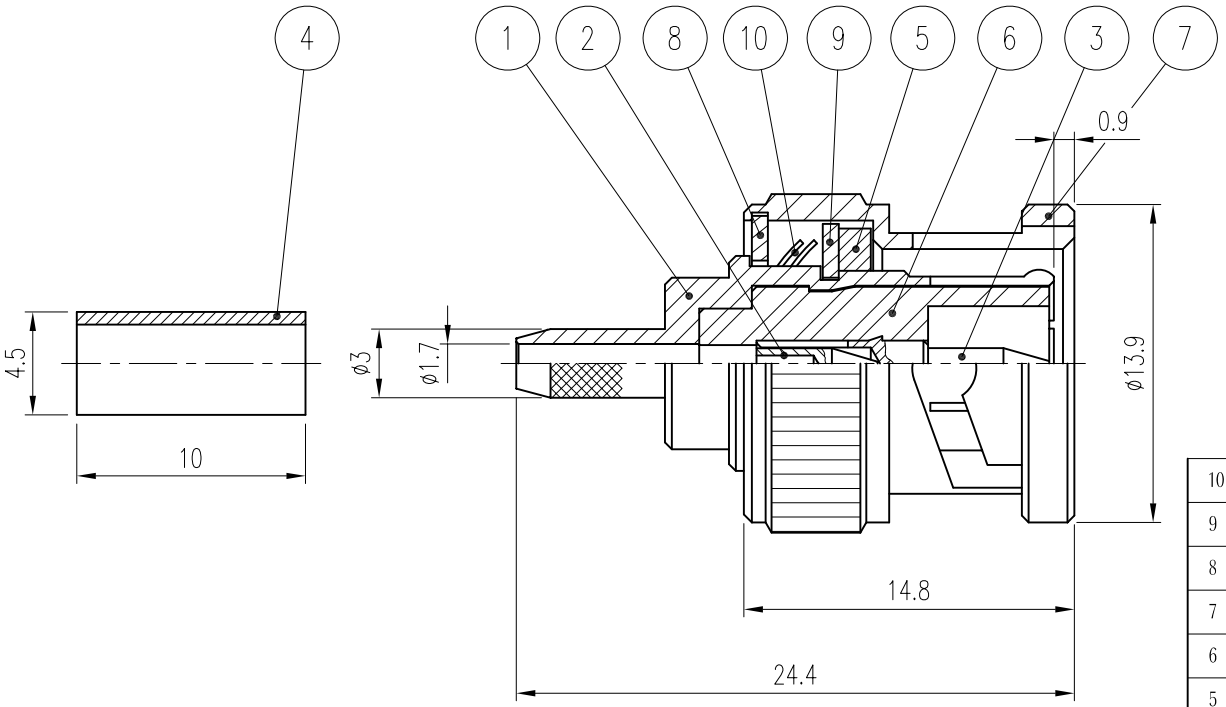

품번	품 명	수량	재 질	표면처리	비 고
10	SPRING WASHER	2	BsS	Nickel Plate	DWA00069-5/1 (R6001)
9	WASHER	2	MBsBD	Nickel Plate	DWA00016-5/1 (Q6002)
8	WASHER	1	MBsBD	Nickel Plate	DWA00015-5/1 (Q6001)
7	CAP	1	MBsBD	Nickel Plate	DCU00044-5/1 (K6001)
6	INSULATOR	1	TEFLON		DIN00568-N/1 (H6096)
5	GASKET	1	SILICONE RUB		DGK00012-N/1 (G6001)
4	FERRULE	1	MBsBD	Nickel Plate	DFE00043-5/1 (F6007)
3	CONTACT	1	BeCu	Gold Plate	DCT00562-5/1 (E6083)
2	CONTACT	1	MBsBD	Gold Plate	DCT00462-5/1 (E6017)
1	BODY	1	MBsBD	Nickel Plate	DBD00585-5/1 (D6145)

1

대체가능재질

공통공차 소수 각도 분수

재질

열처리

보호피막처리

년월일 2003. 12. 4.

승인

검도

제도

작성부서 연 구 소

척도 3/1 단위 mm 중량 ___

KJ COMTECH

KJ COMTECH CO.,LTD.

RF & MICROWAVE TECHNOLOGY
Tel : 82-32-347-8015
Fax : 82-32-347-8017

도명 BNC-PC-FUJIKURA

A4

도번 CN00937-7/1

K325-001-300